PRECISA DE SUPORTE?
CLARO: (41) 9 8855-7426 VIVO: (41) 9 9239-8585
TIM: (41) 9 9981-8585 FIXO: (41) 3059-1515
Atendimento de Segunda a Sexta das 8h00 às 18h00 | Plantão aos Sábados das 9h00 às 13h00: CLARO (41) 9 8855-7426

rev. 1.0

TECTRONICS
Sistemas Eletrônicos Ltda.
Rua Umuarama, 384
Pinhais • Paraná • CEP 83325-000
flexitron.com.br

sistema para automação de

VIDROS ELÉTRICOS TETO SOLAR E RETROVISORES FLEX 81

FLEXITRON

O FLEX81 é uma interface versátil, podendo utilizá-la para fechamento de vidros automáticos de fábrica, rebatimento de retrovisores, fechamento de teto solar com tempos de sinais diferentes, acionamento de sensor de estacionamento frontal, liga/desliga rádio entre outras funções.

Veja a seguir o MODO DE PROGRAMAÇÃO e as opções disponíveis conforme a aplicações desejada.

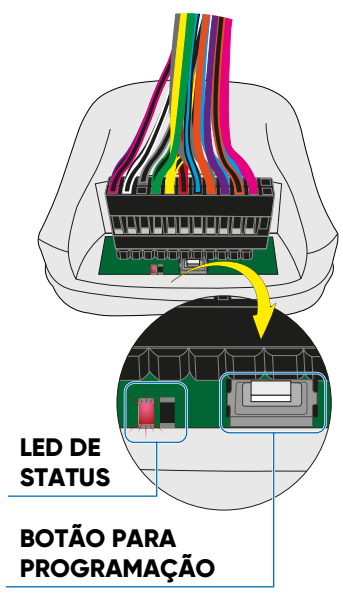

MODO DE PROGRAMAÇÃO

1. Conecte a central ao chicote
2. Pressione o BOTÃO DE PROGRAMAÇÃO por 3 segundos até que o LED pisque 5x. Aguarde o led ficar aceso continuiamente indicando que entrou no modo de programação
3. Pressione a quantidade de vezes conforme a instalação que deseja fazer (ver tabela). Cada vez que pressionar o BOTÃO DE PROGRAMAÇÃO o led irá piscar
4. Para FINALIZAR e sair do MODO DE PROGRAMAÇÃO, pressione o BOTÃO DE PROGRAMAÇÃO por 3 segundos, até que o led se desligue
5. Após sair do MODO DE PROGRAMAÇÃO o led irá piscar a quantidade de vezes escolhida na programação

TABELA DE PROGRAMAÇÃO	
PROG 01	1 TOQUE
PROG 02	2 TOQUES
PROG 03	3 TOQUES
PROG 04	4 TOQUES
PROG 05	5 TOQUES
PROG 06	6 TOQUES
PROG 07	7 TOQUES
PROG 08	8 TOQUES
PROG 09	9 TOQUES
PROG 10	10 TOQUES
PROG 11	11 TOQUES
PROG 12	12 TOQUES
PROG 13	13 TOQUES
PROG 14	14 TOQUES

Para ter acesso aos diagramas dedicados, acesse o QR CODE utizando a câmera do celular.

FLEX81 - DIAGRAMA GERAL

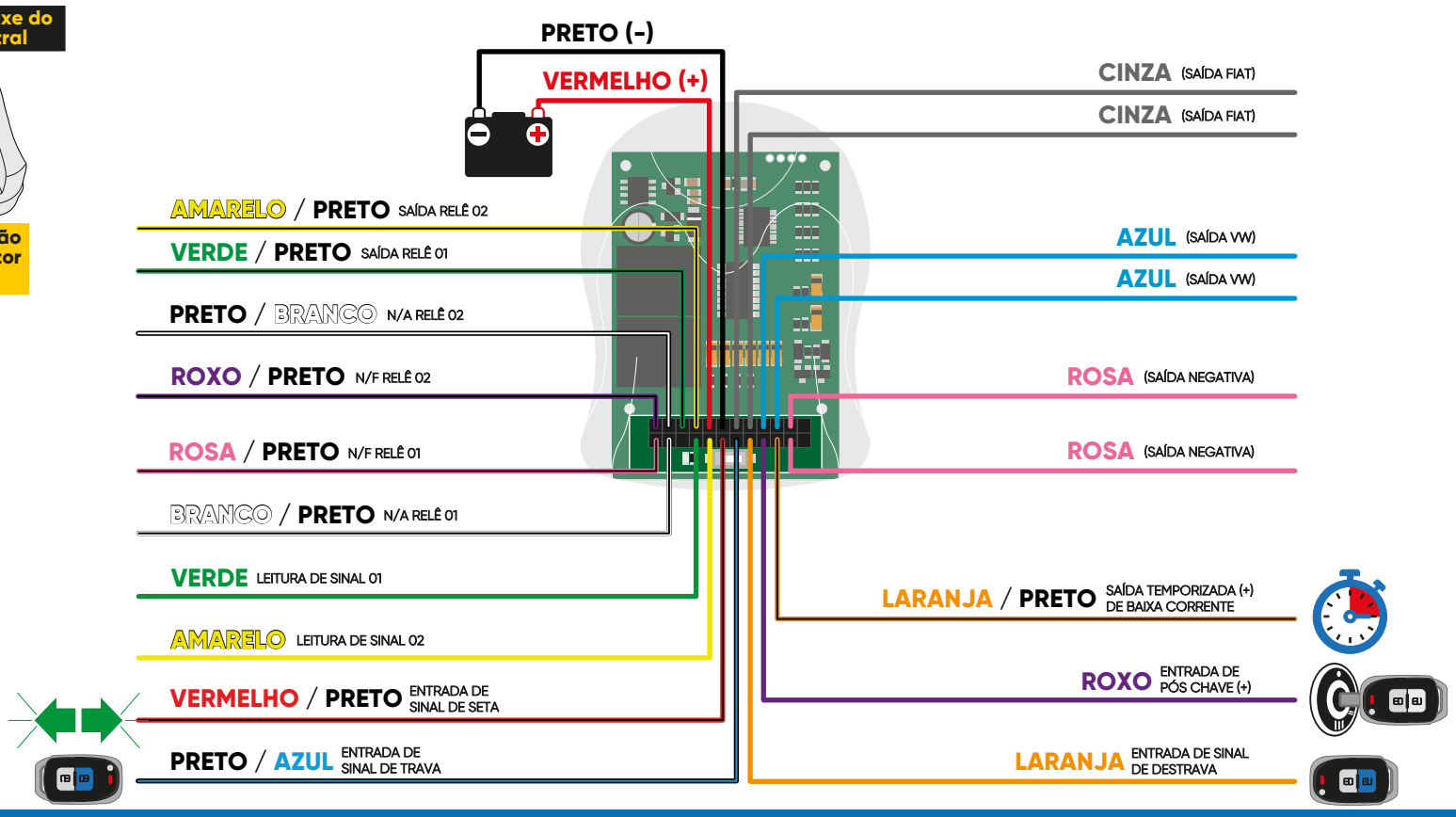

FLEX81 - DIAGRAMA P/ VIDROS ELÉTRICOS

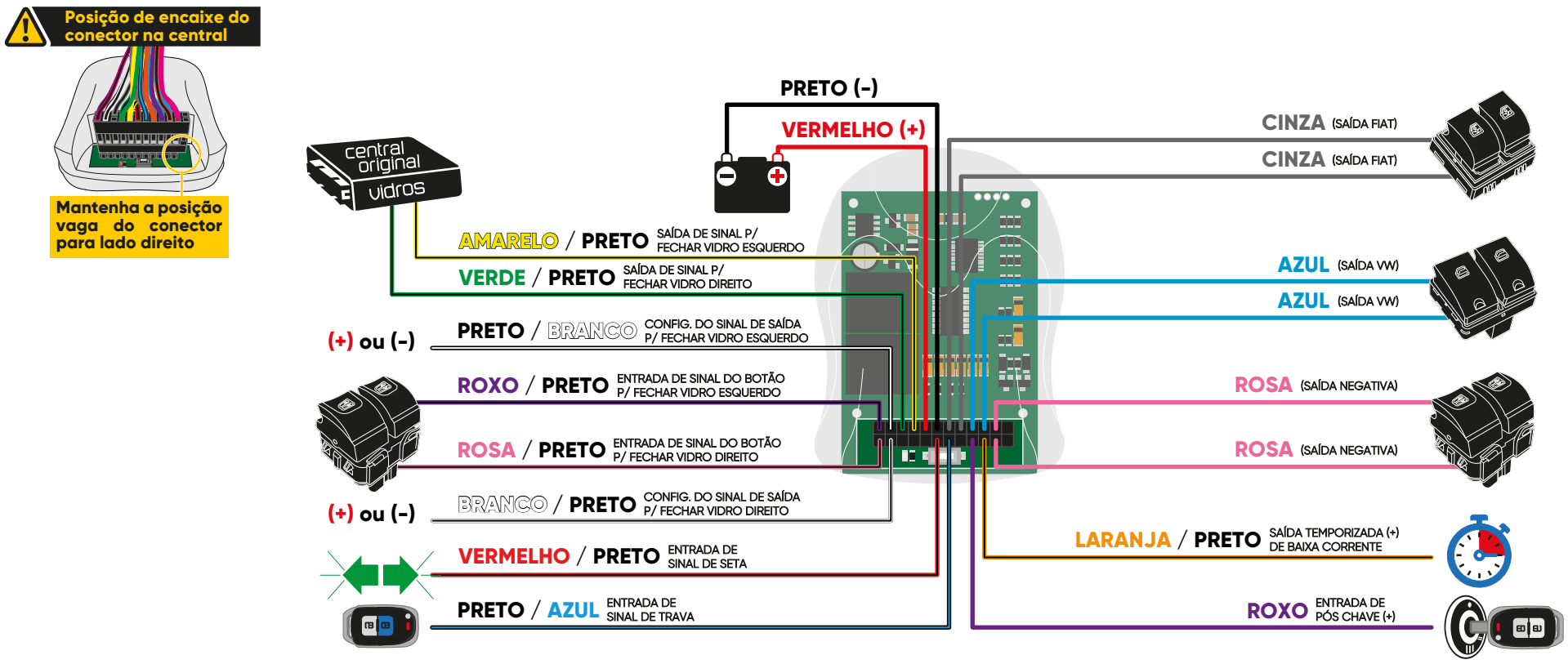

FLEX81 - DIAGRAMA P/ REBATIMENTO DOS RETROVISORES

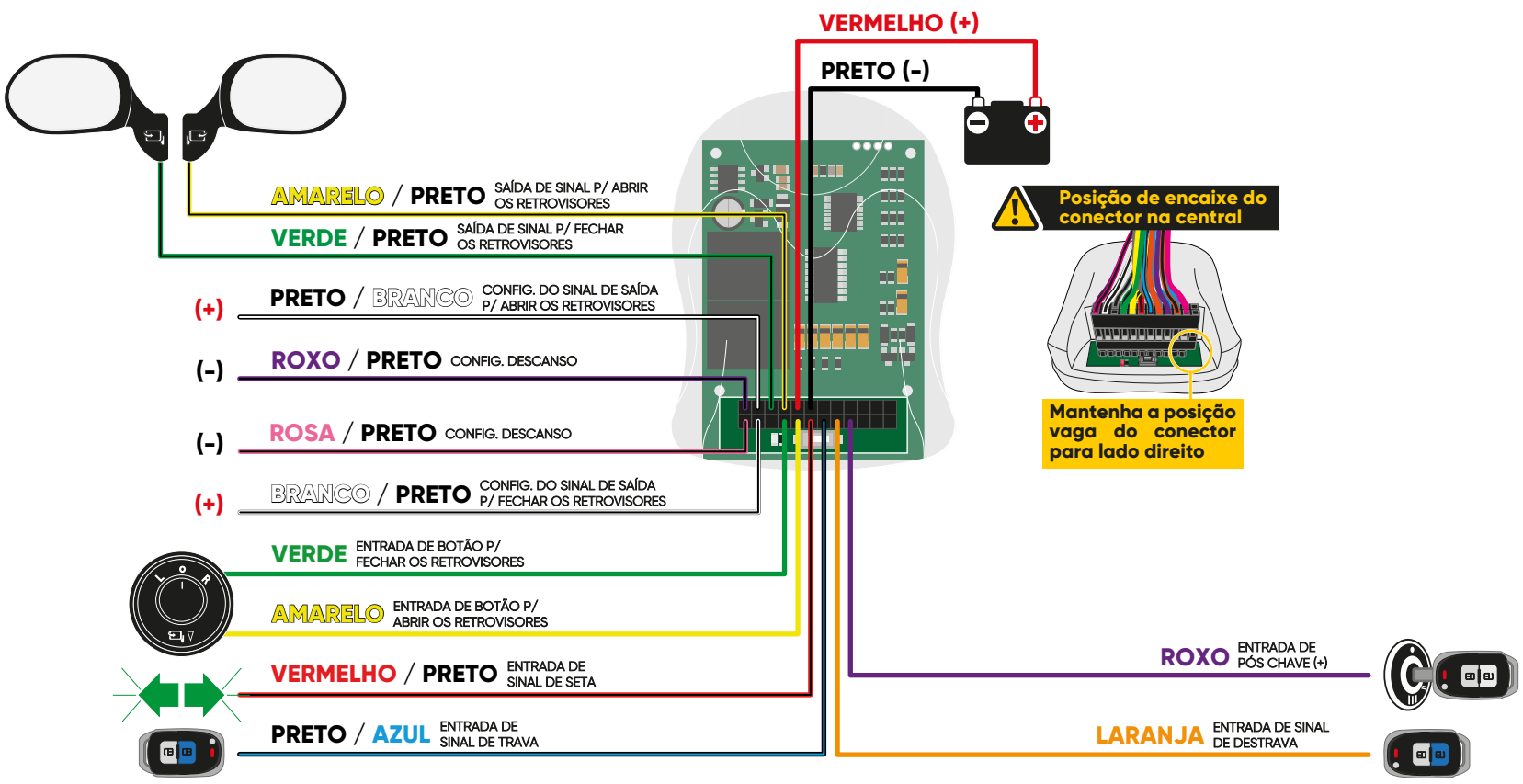

FLEX81 - DIAGRAMA P/ TETO SOLAR

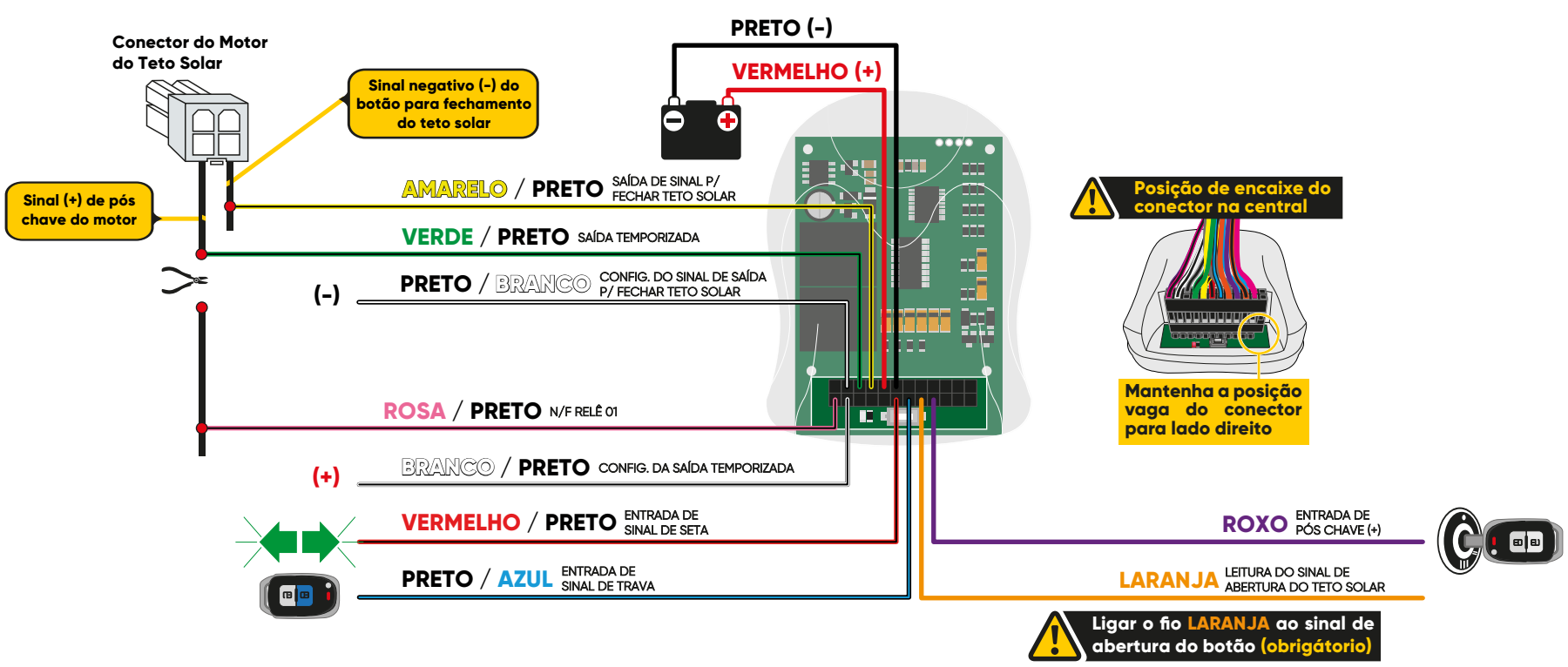

FLEX81 - DIAGRAMA DEDICADOS

PARA UMA MELHOR VISUALIZAÇÃO DOS ESQUEMAS PELO CELULAR, VIRE O CELULAR DEIXANDO-O NA HORIZONTAL

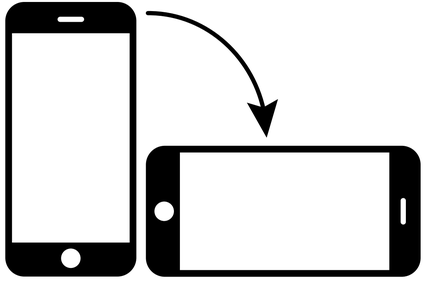

Ative a rotação de tela

FLEX81 - DIAGRAMA GERAL

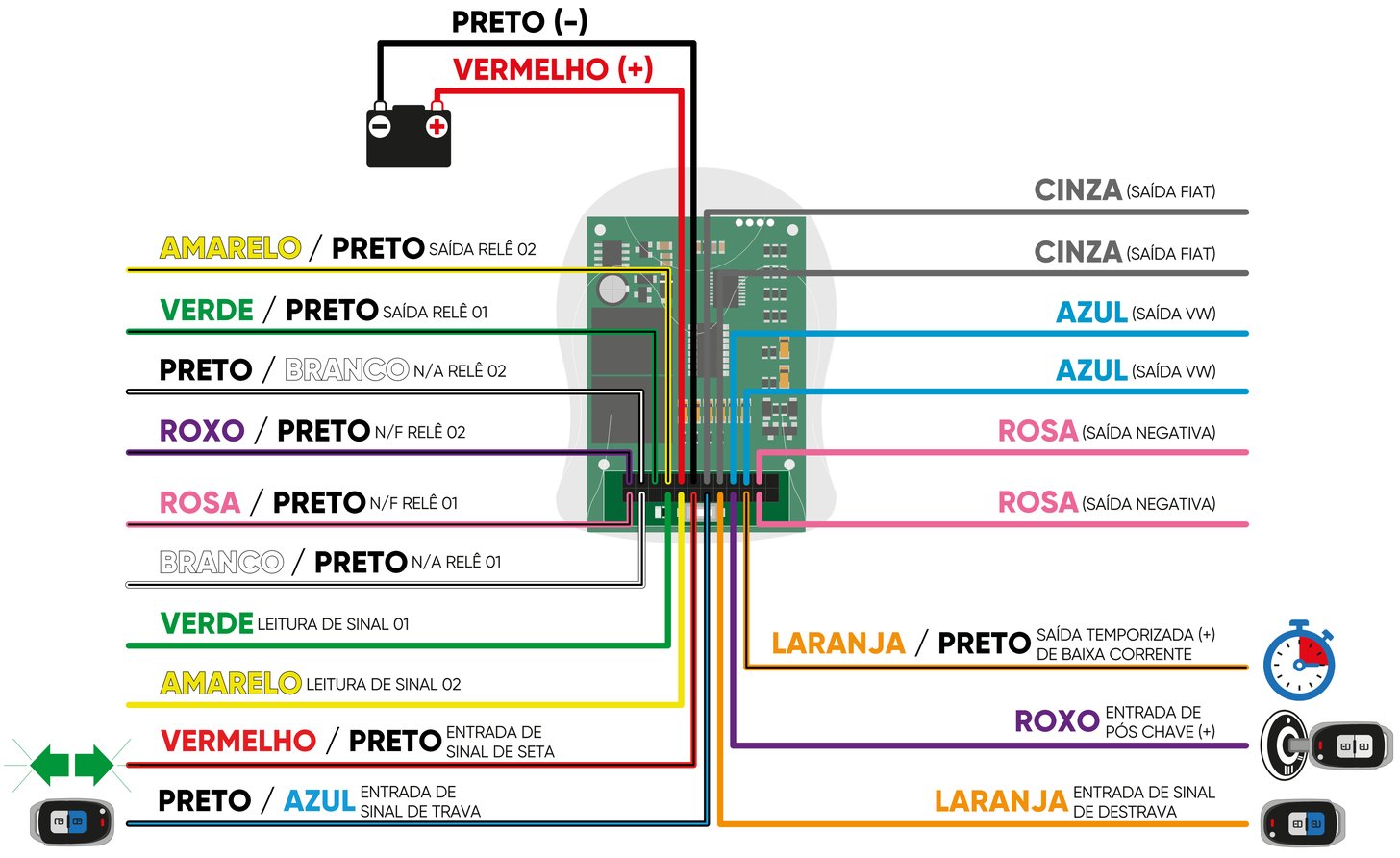

FLEX81 - VW GOL/VOYAGE e SAVEIRO G5

CONEXÃO GERAL

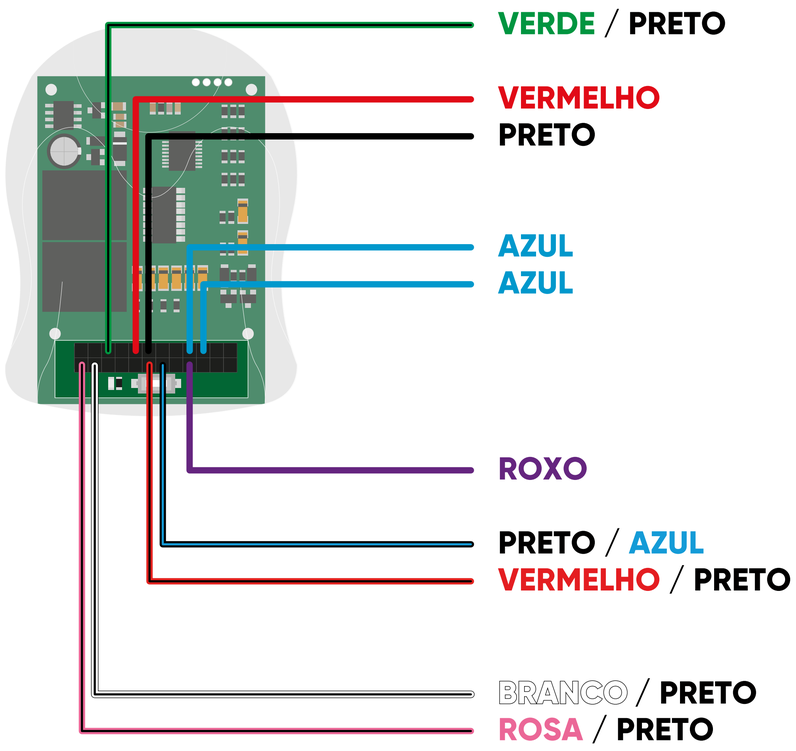

LOCAL DA INSTALAÇÃO

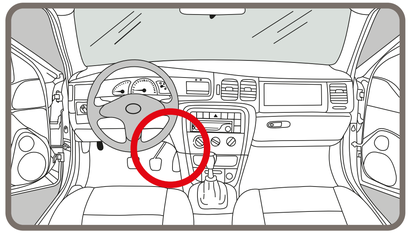

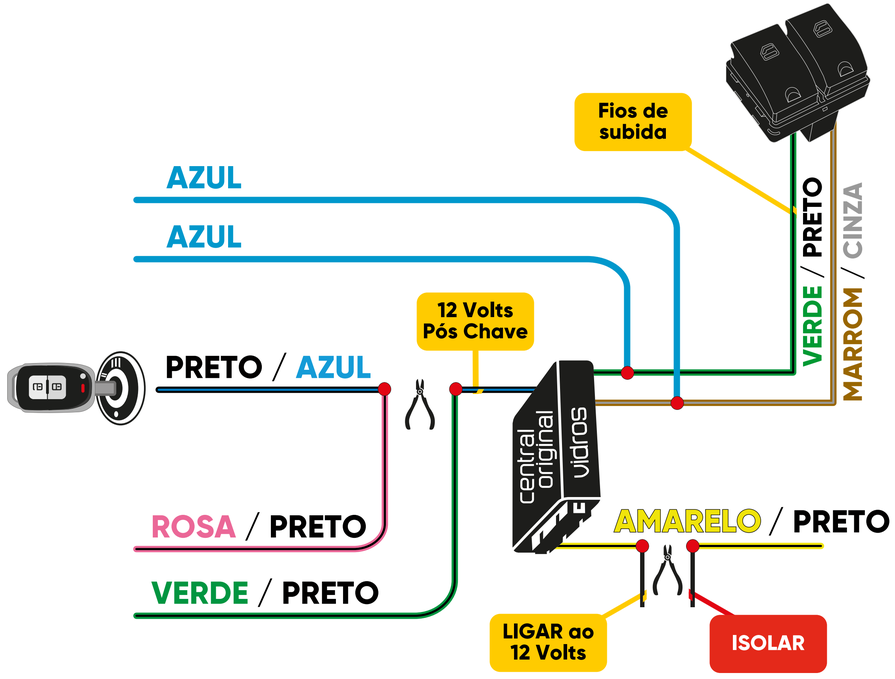

PROGRAMAÇÃO	
PROG 01	1 TOQUE

FLEX81 - VW AMAROK até 2011

CONEXÃO GERAL

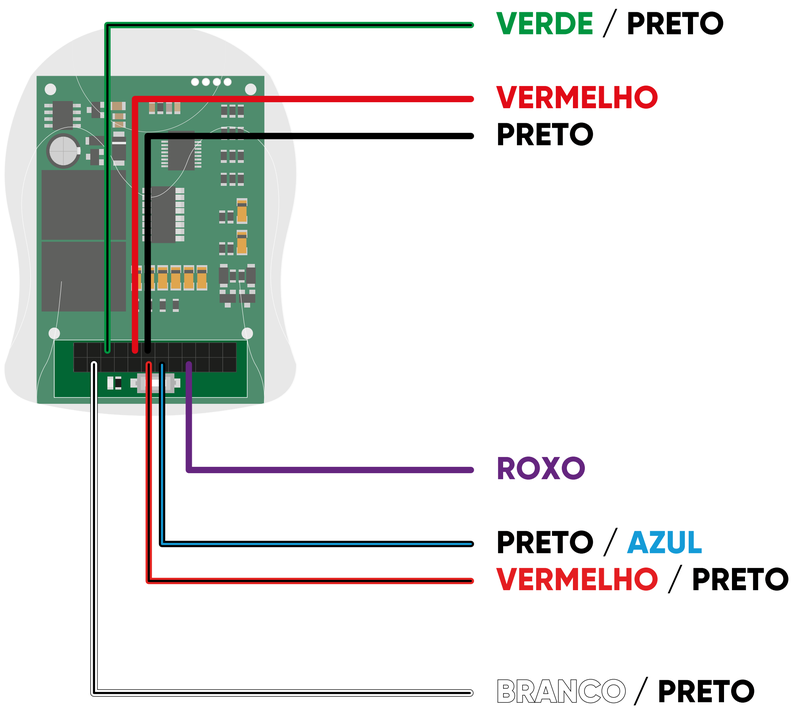

LOCAL DA INSTALAÇÃO

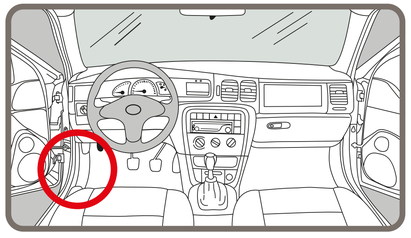

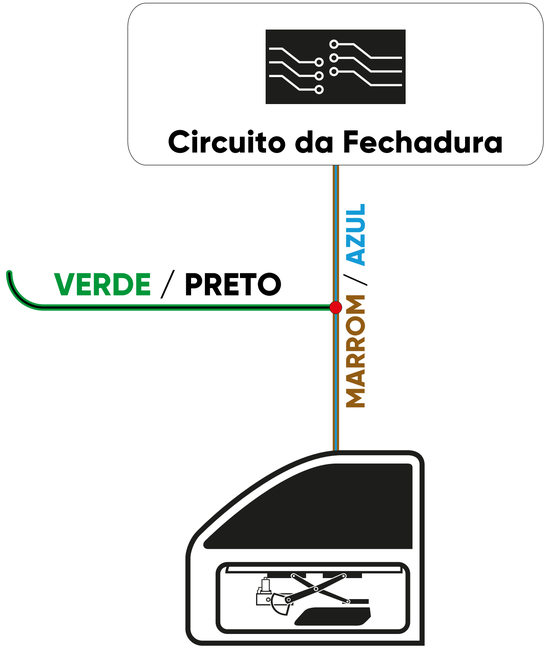

PROGRAMAÇÃO	
PROG 01	1 TOQUE

FLEX81 - VW POLO 2007 até 2016

CONEXÃO GERAL

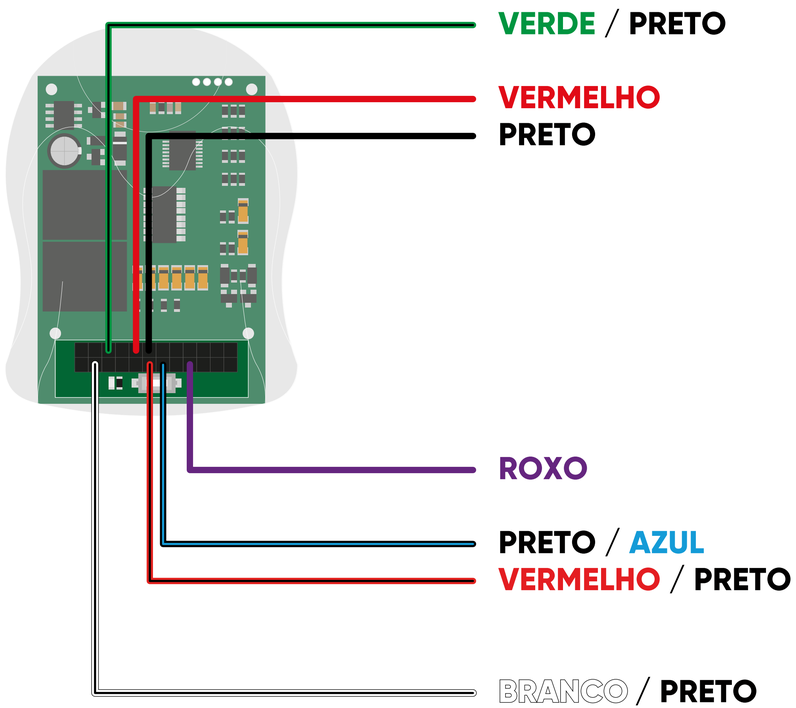

LOCAL DA INSTALAÇÃO

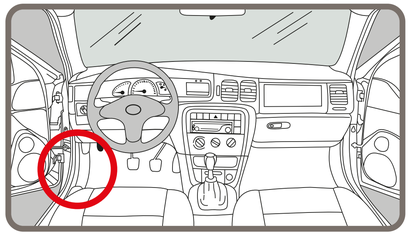

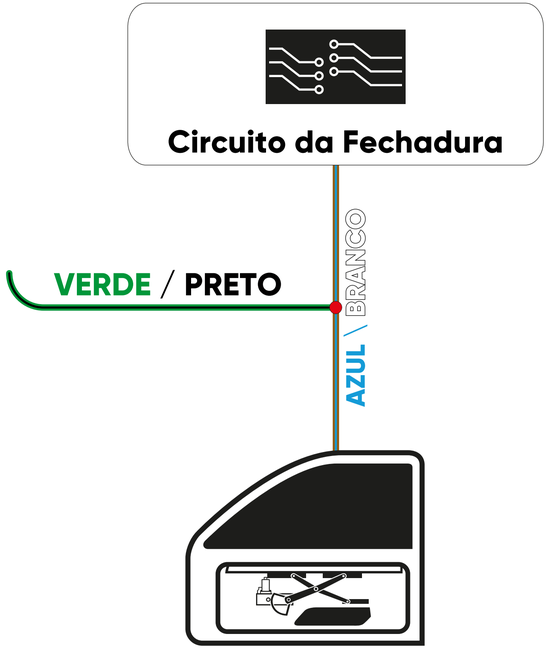

PROGRAMAÇÃO	
PROG 01	1 TOQUE

FLEX81 - FIAT DOBLÒ, UNO 2010 em diante e FIORINO 2013 em diante

CONEXÃO GERAL

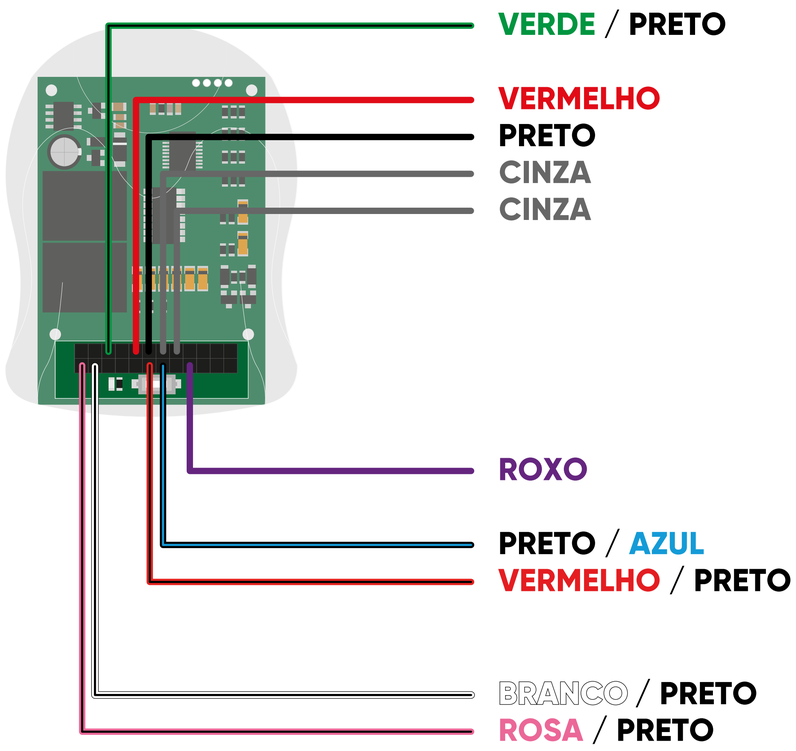

LOCAL DA INSTALAÇÃO

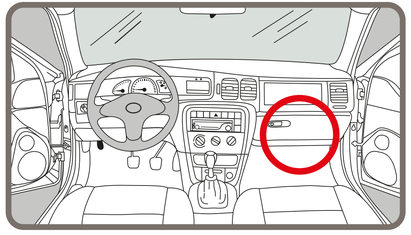

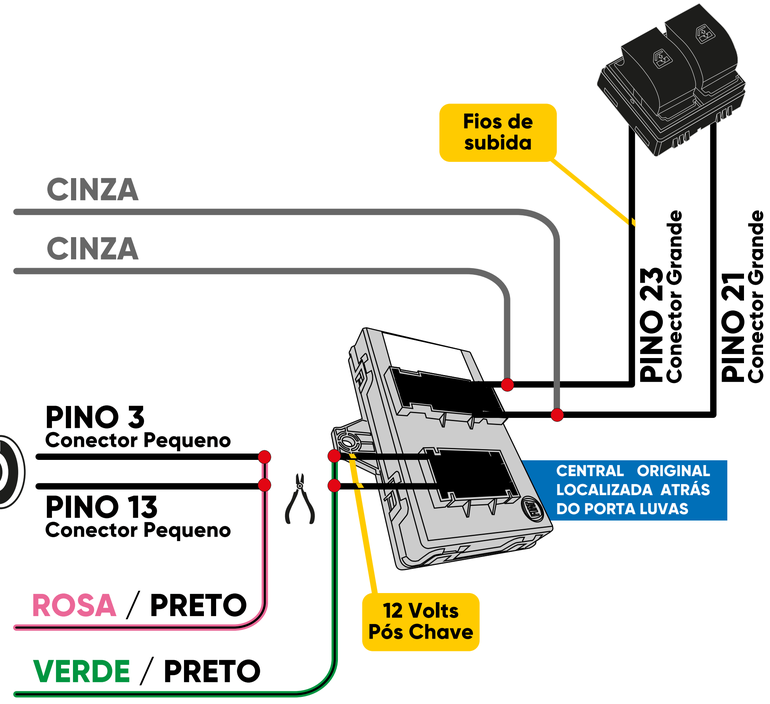

PROGRAMAÇÃO	
PROG 01	1 TOQUE

FLEX81 - FORD FOCUS 2003 em diante (todos os vidros automáticos)

CONEXÃO GERAL

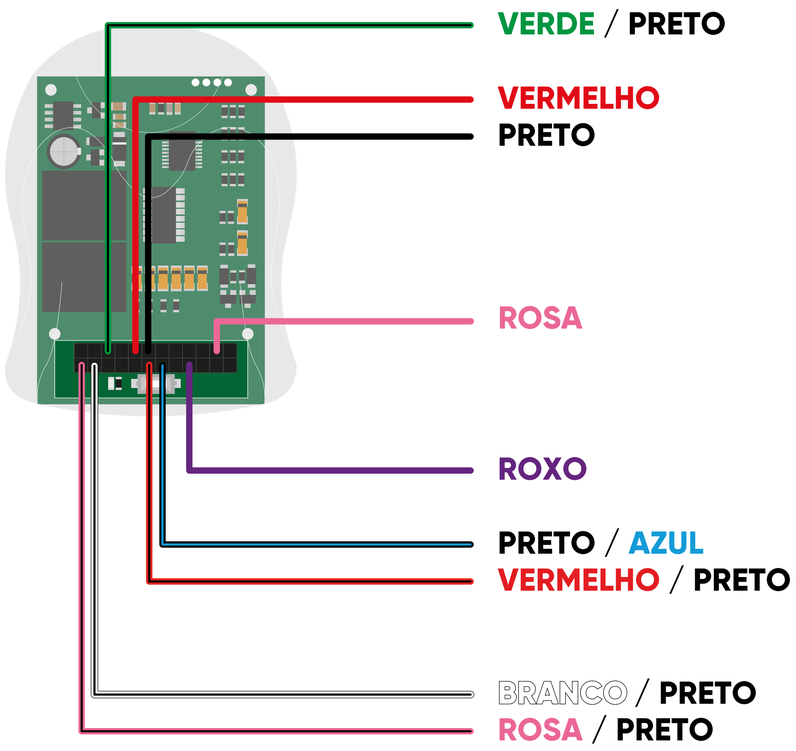

LOCAL DA INSTALAÇÃO

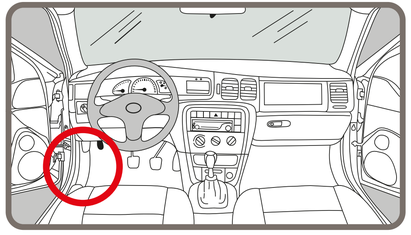

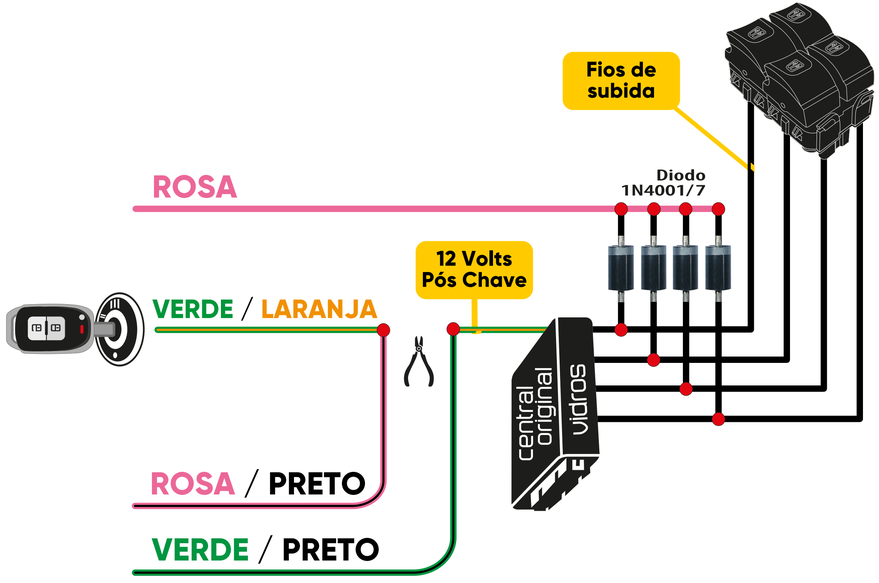

PROGRAMAÇÃO	
PROG 01	1 TOQUE

FLEX81 - HYUNDAI ELANTRA (vidro motorista automático)

CONEXÃO GERAL

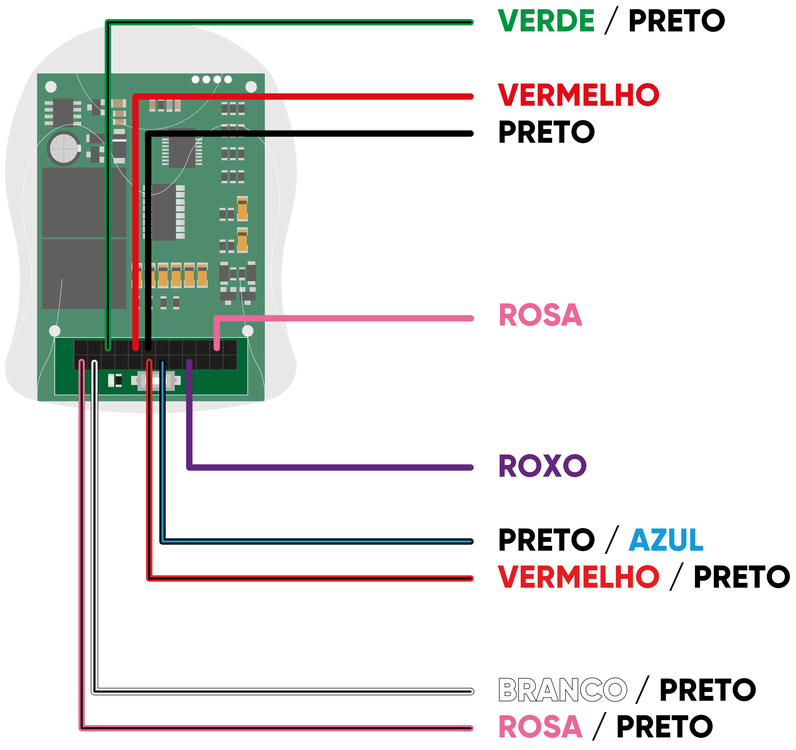

LOCAL DA INSTALAÇÃO

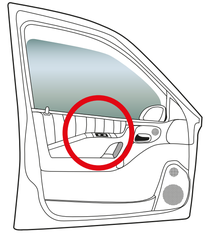

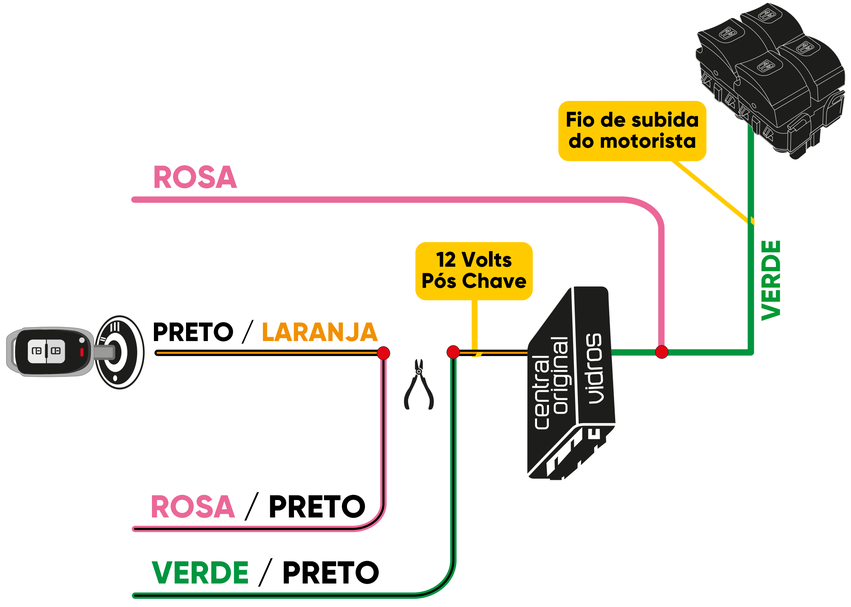

PROGRAMAÇÃO	
PROG 01	1 TOQUE

FLEX81 - HYUNDAI SONATA (vidro motorista automático)

CONEXÃO GERAL

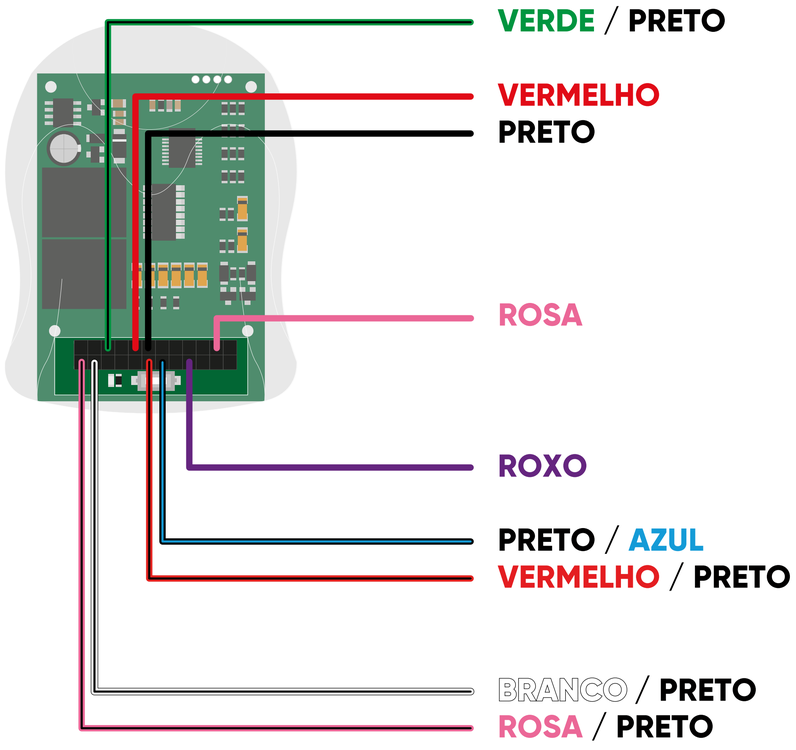

LOCAL DA INSTALAÇÃO

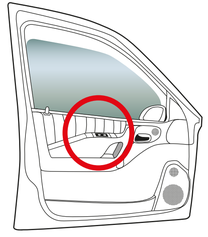

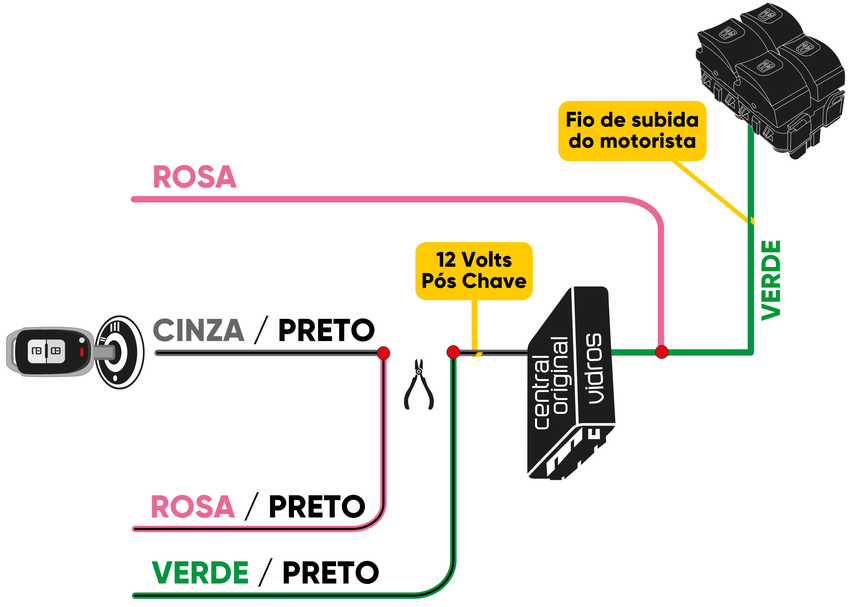

PROGRAMAÇÃO	
PROG 01	1 TOQUE

FLEX81 - HYUNDAI VELOSTER (vidro motorista automático)

CONEXÃO GERAL

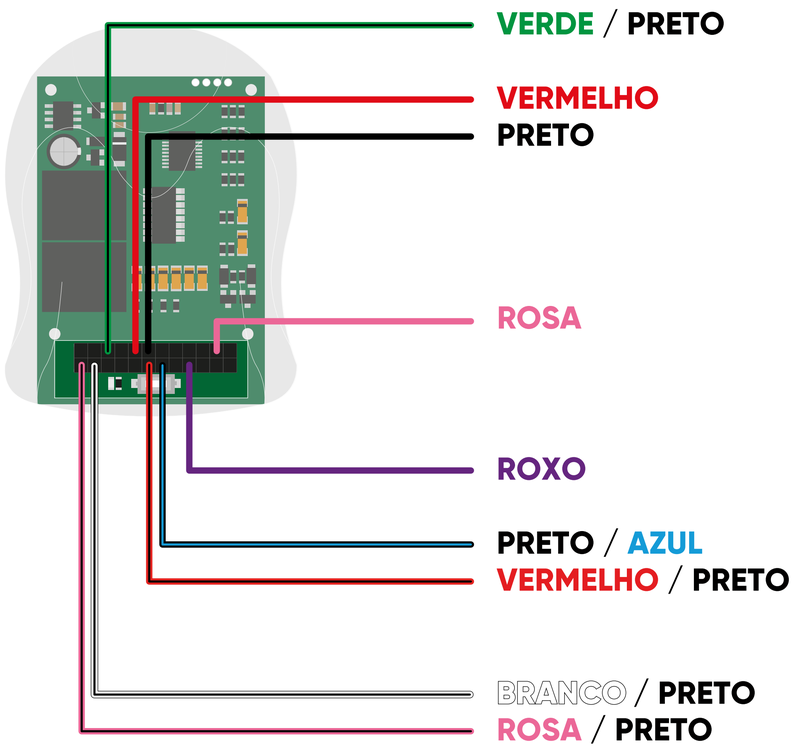

LOCAL DA INSTALAÇÃO

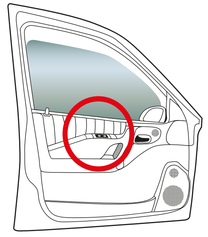

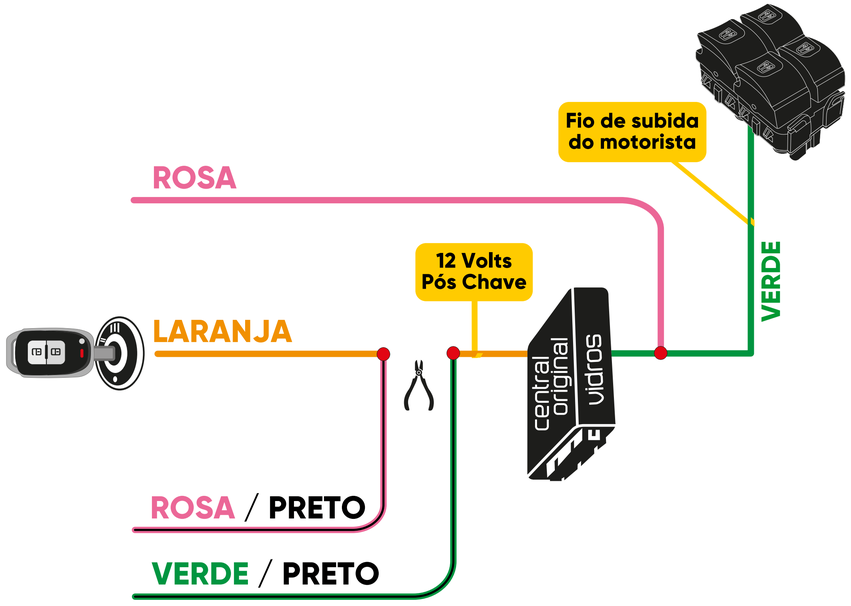

PROGRAMAÇÃO	
PROG 01	1 TOQUE

FLEX81 - HYUNDAI VERA CRUZ (vidro motorista automático)

CONEXÃO GERAL

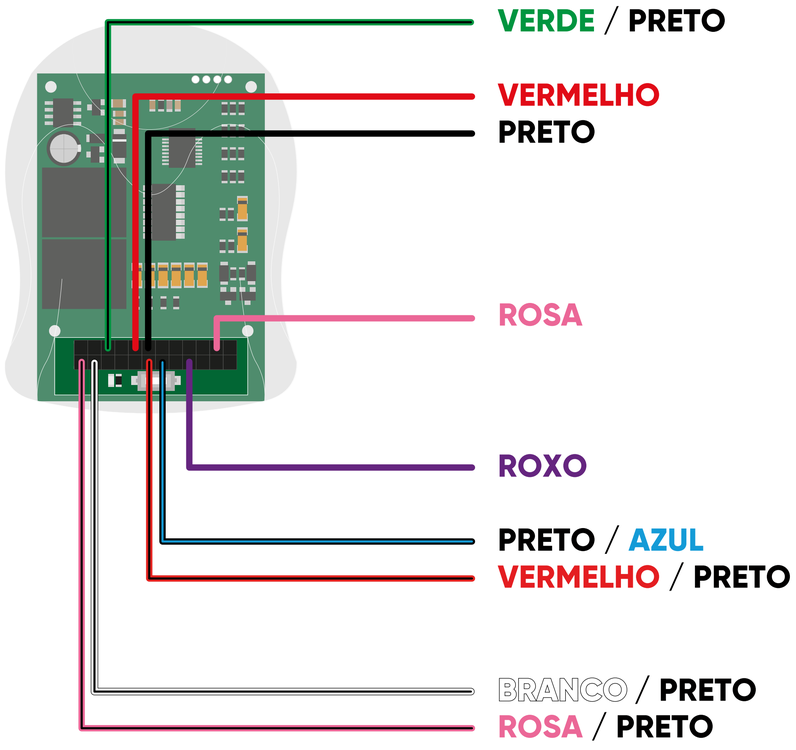

LOCAL DA INSTALAÇÃO

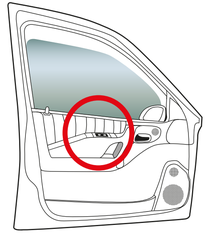

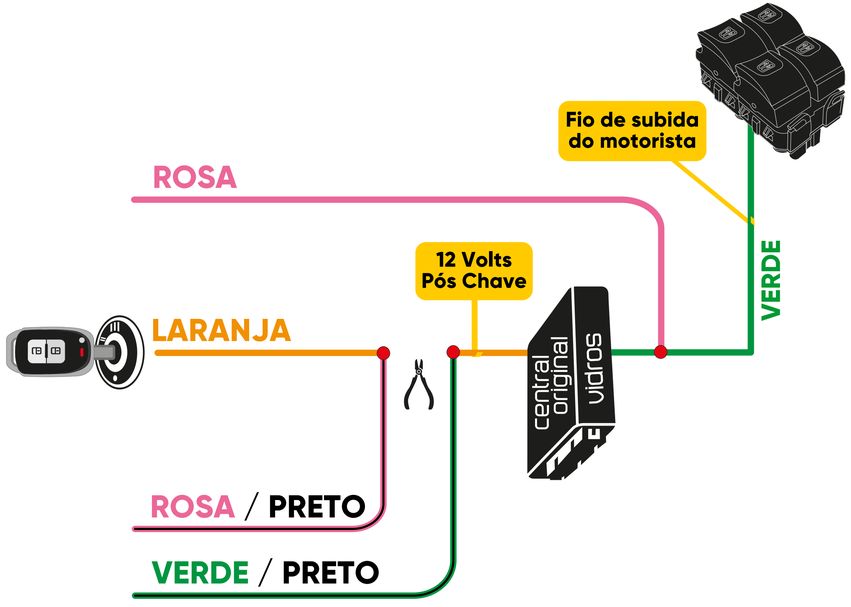

PROGRAMAÇÃO	
PROG 01	1 TOQUE

FLEX81 - HYUNDAI AZERA 2011 (vidro motorista automático)

CONEXÃO GERAL

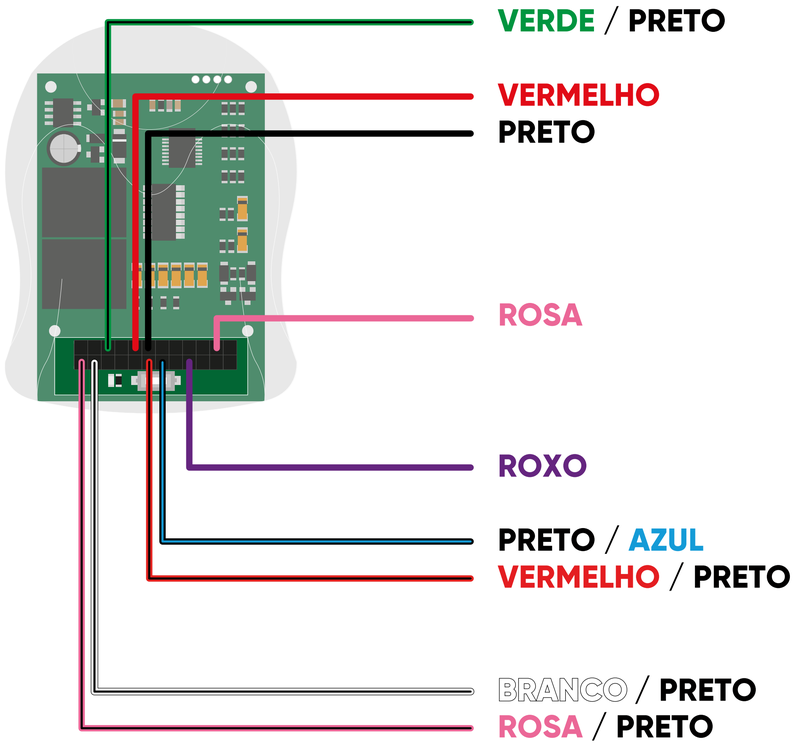

LOCAL DA INSTALAÇÃO

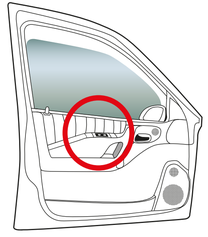

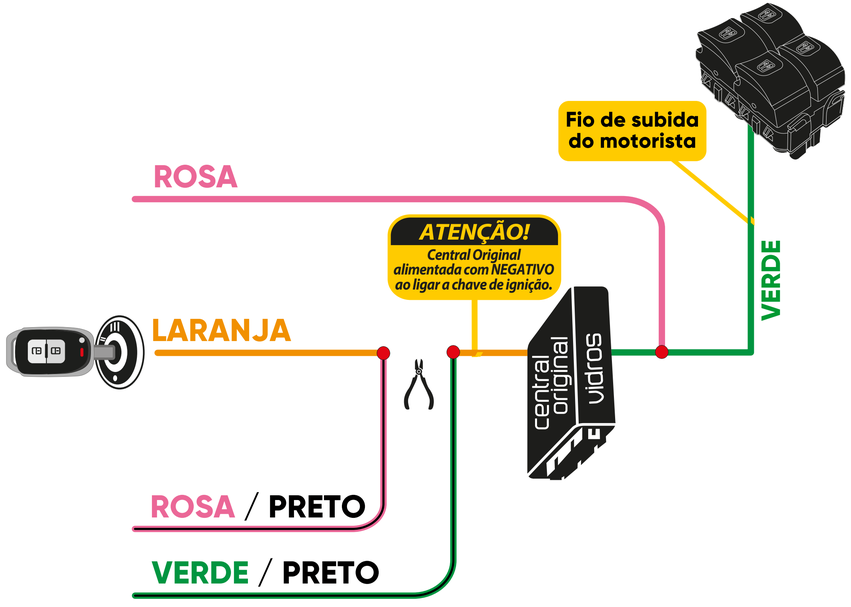

PROGRAMAÇÃO	
PROG 01	1 TOQUE

FLEX81 - HYUNDAI iX35 (vidro motorista automático)

CONEXÃO GERAL

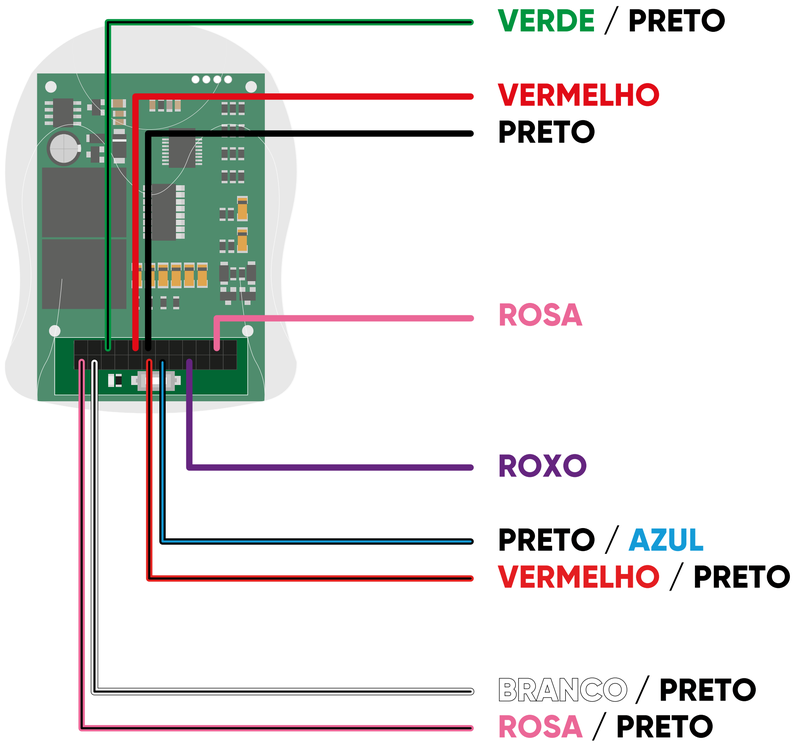

LOCAL DA INSTALAÇÃO

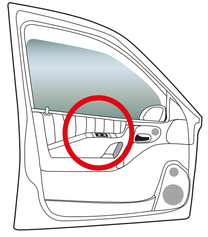

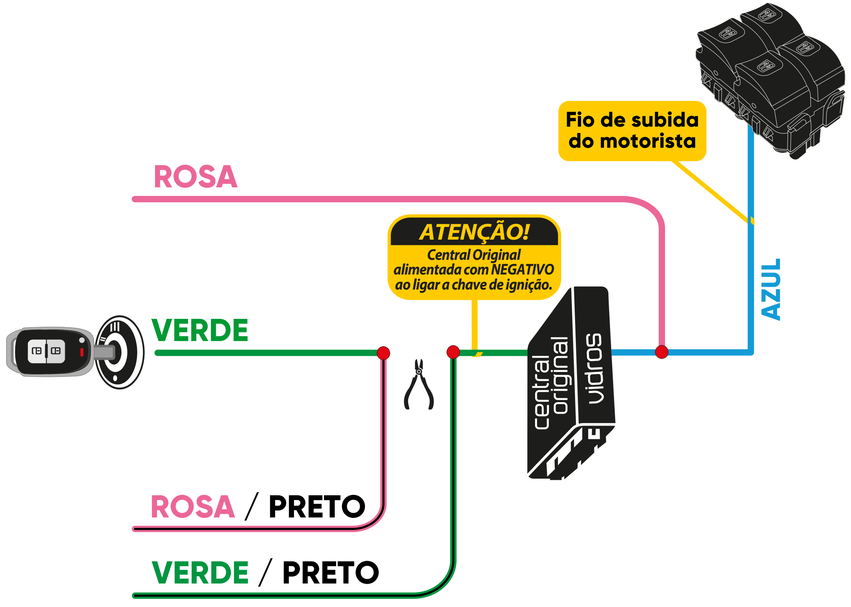

PROGRAMAÇÃO	
PROG 01	1 TOQUE

FLEX81 - HYUNDAI SANTA FÉ até 2019 (vidro motorista automático)

CONEXÃO GERAL

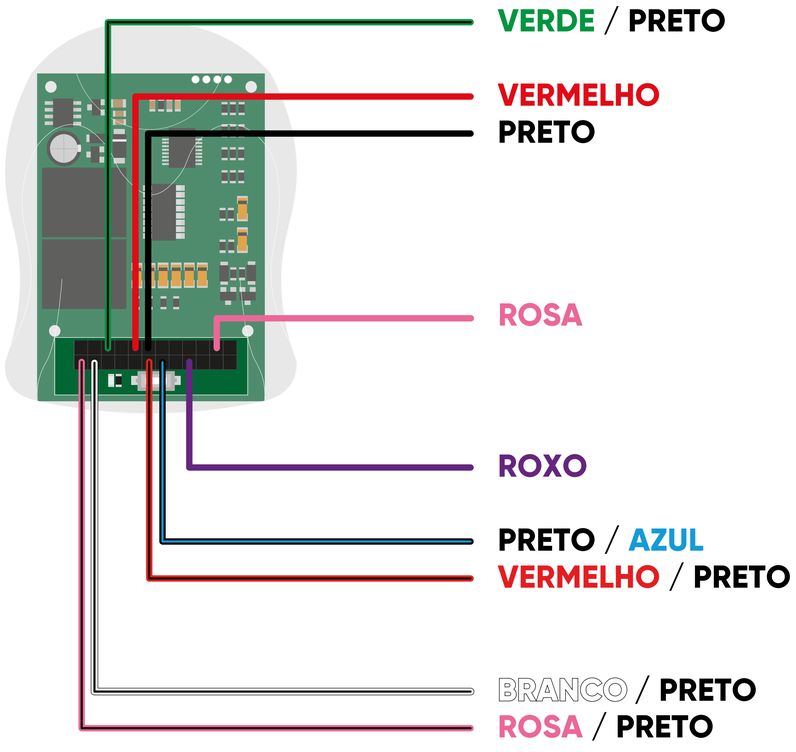

LOCAL DA INSTALAÇÃO

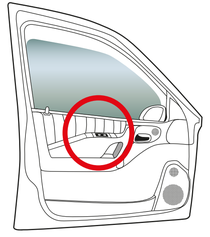

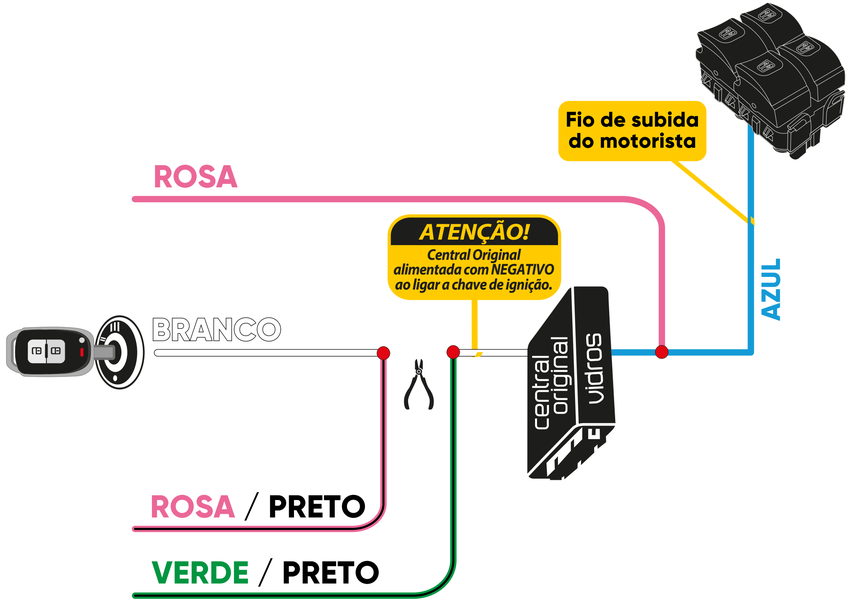

PROGRAMAÇÃO	
PROG 01	1 TOQUE

FLEX81 - KIA SPORTAGE 2012 até 2016 (vidro motorista automático)

CONEXÃO GERAL

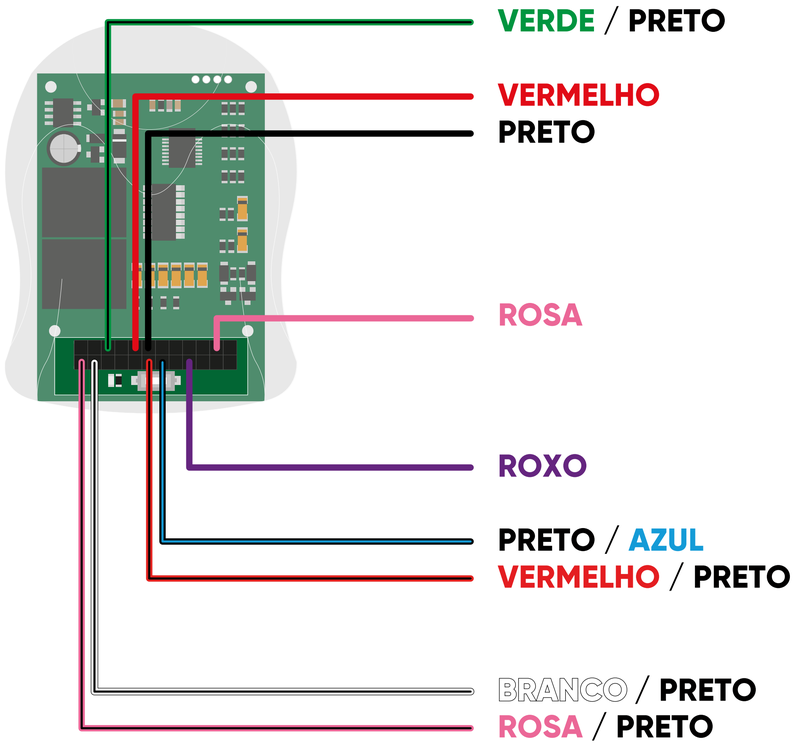

LOCAL DA INSTALAÇÃO

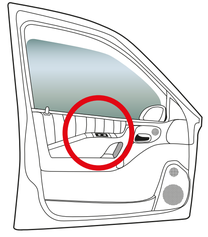

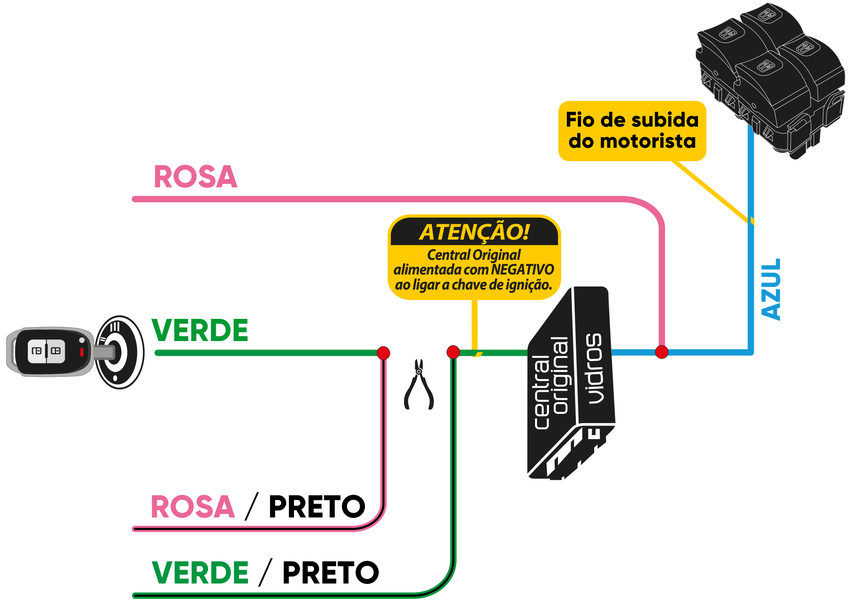

PROGRAMAÇÃO	
PROG 01	1 TOQUE

FLEX81 - KIA SPORTAGE 2017 até 2021 (vidro motorista automático)

CONEXÃO GERAL

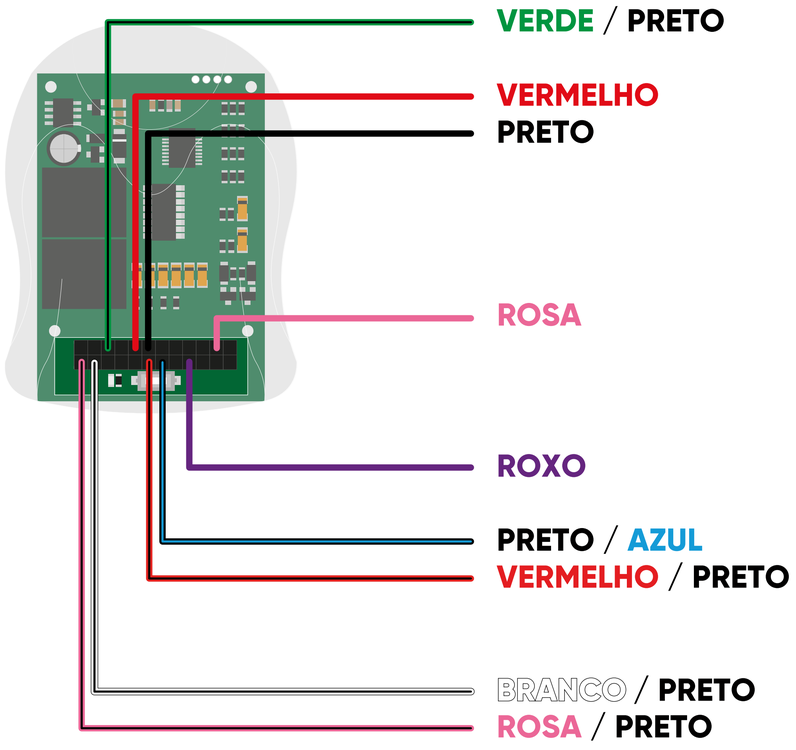

LOCAL DA INSTALAÇÃO

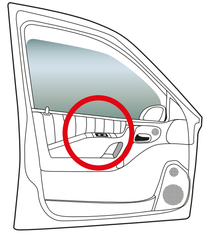

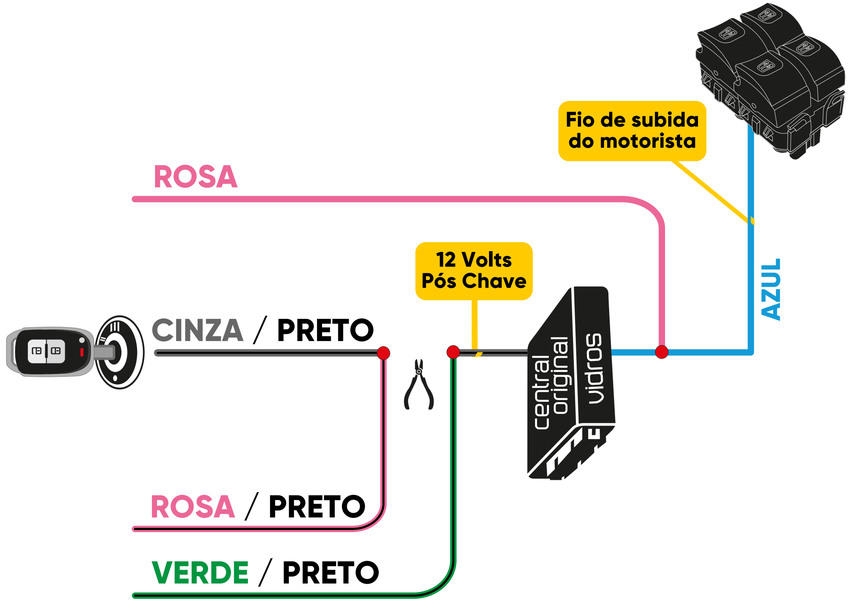

PROGRAMAÇÃO	
PROG 01	1 TOQUE

FLEX81 - CITROËN C3 2013 até 2021 (vidro motorista automático)

CONEXÃO GERAL

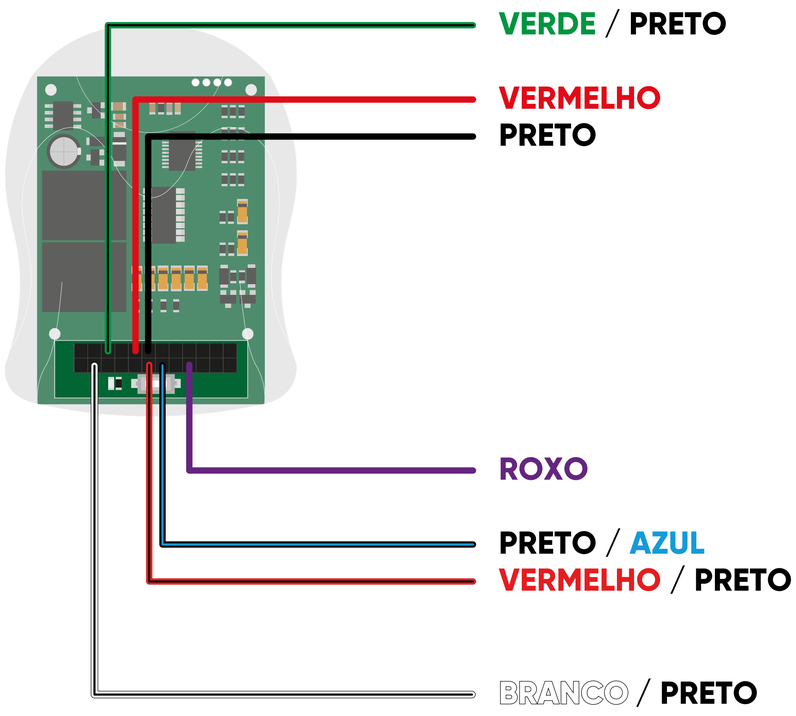

LOCAL DA INSTALAÇÃO

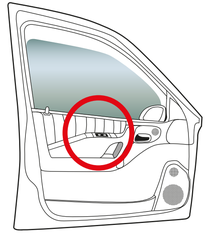

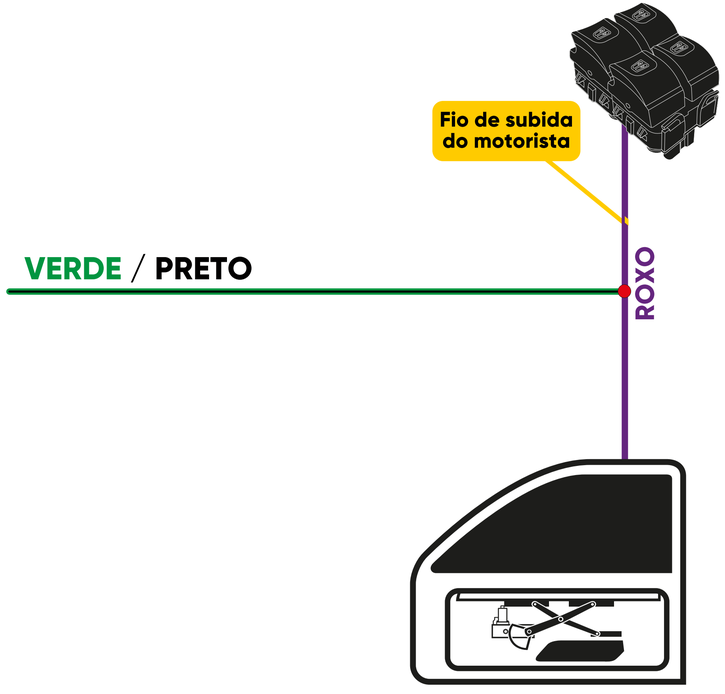

PROGRAMAÇÃO	
PROG 01	1 TOQUE

FLEX81 - CITROËN C3 até 2012 (vidros dianteiros automáticos)

CONEXÃO GERAL

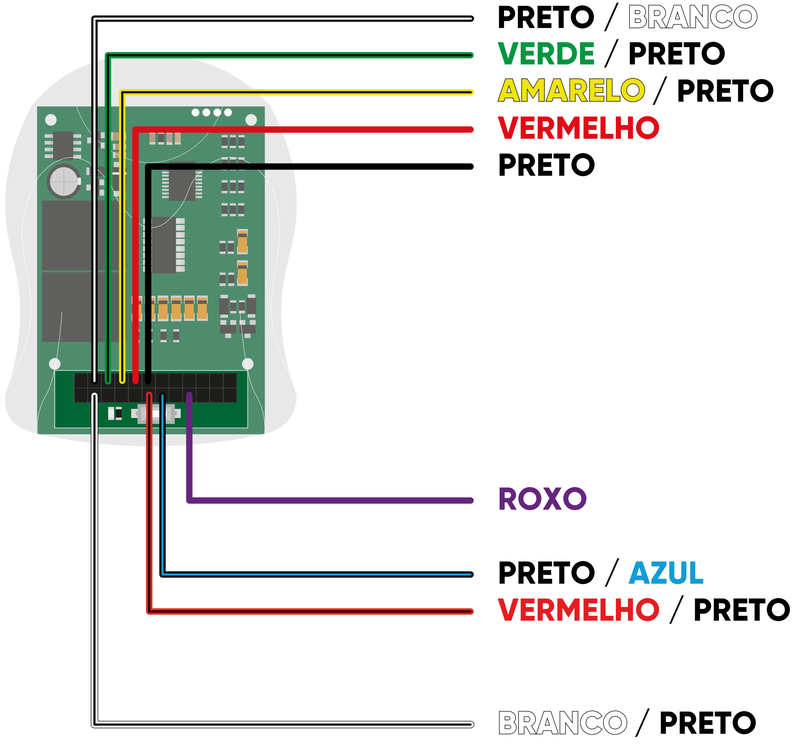

LOCAL DA INSTALAÇÃO

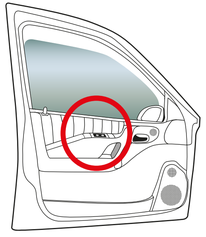

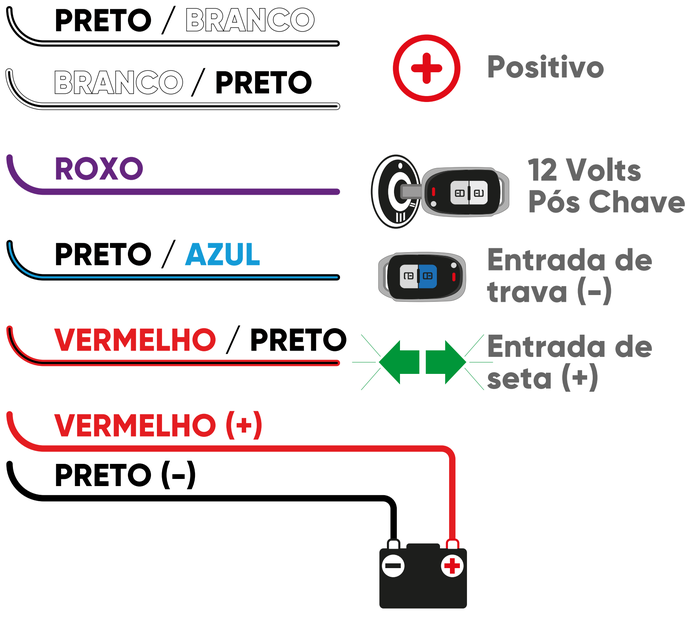

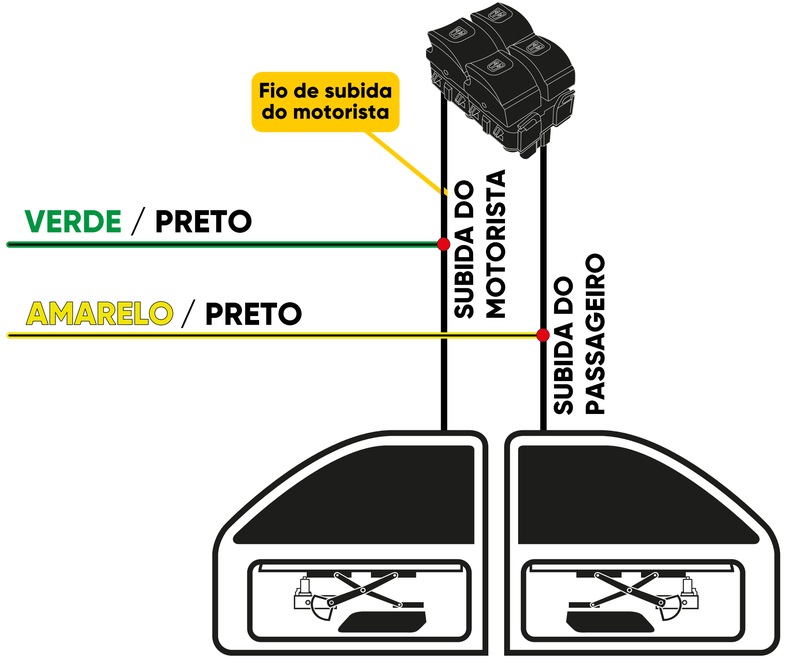

PROGRAMAÇÃO	
PROG 01	1 TOQUE

FLEX81 - CITROËN AIR CROSS até 2020 (vidro motorista automático)

CONEXÃO GERAL

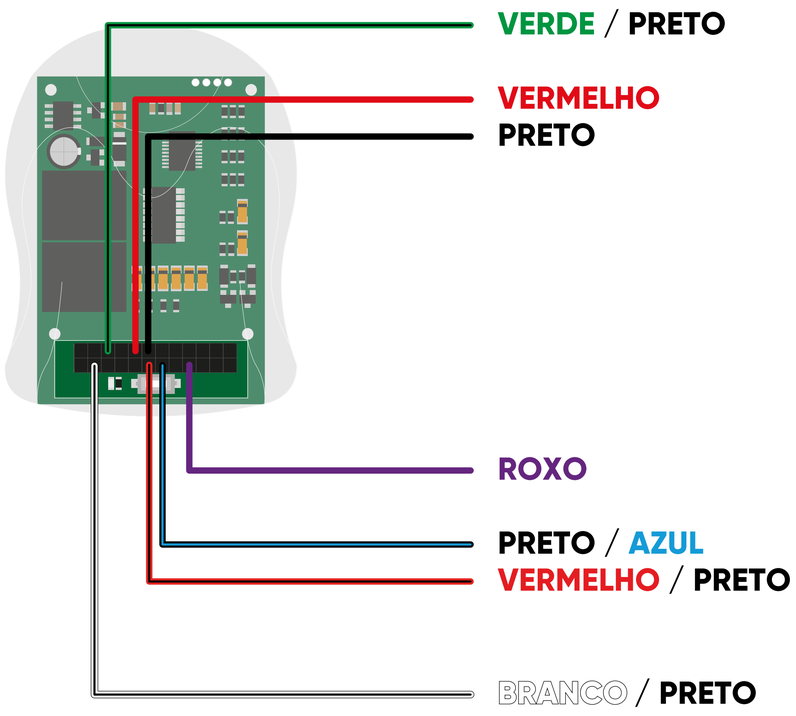

LOCAL DA INSTALAÇÃO

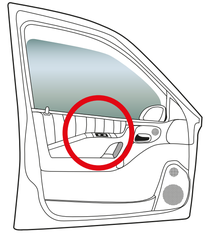

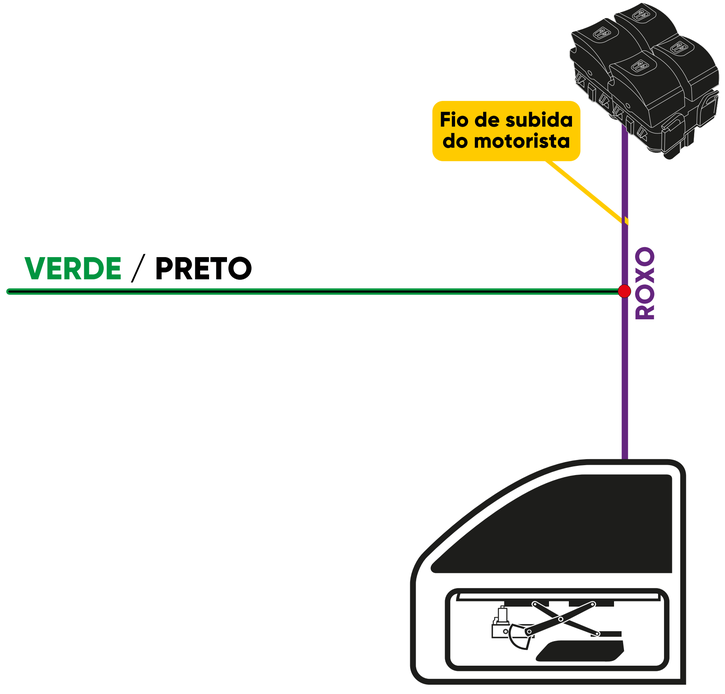

PROGRAMAÇÃO	
PROG 01	1 TOQUE

FLEX81 - PEUGEOT 208 2013 até 2020 (vidro motorista automático)

CONEXÃO GERAL

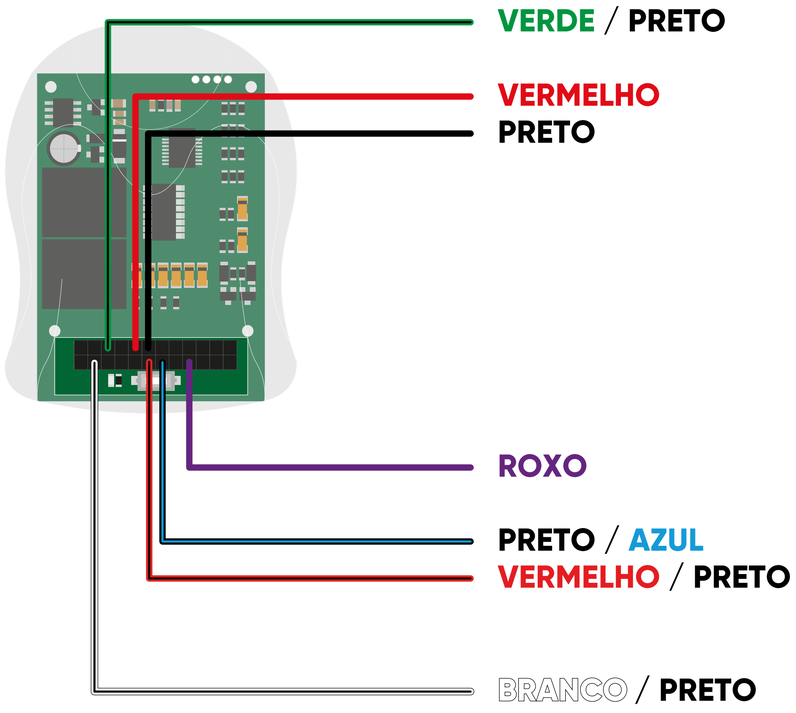

LOCAL DA INSTALAÇÃO

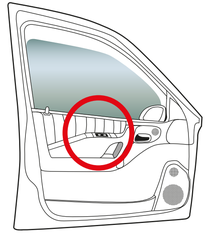

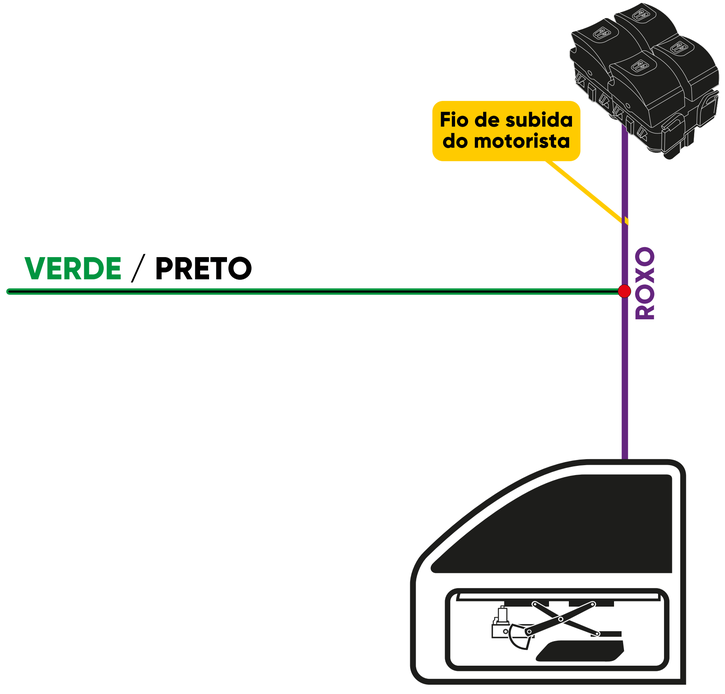

PROGRAMAÇÃO	
PROG 01	1 TOQUE

FLEX81 - PEUGEOT 2008 2015 em diante (vidro motorista automático)

CONEXÃO GERAL

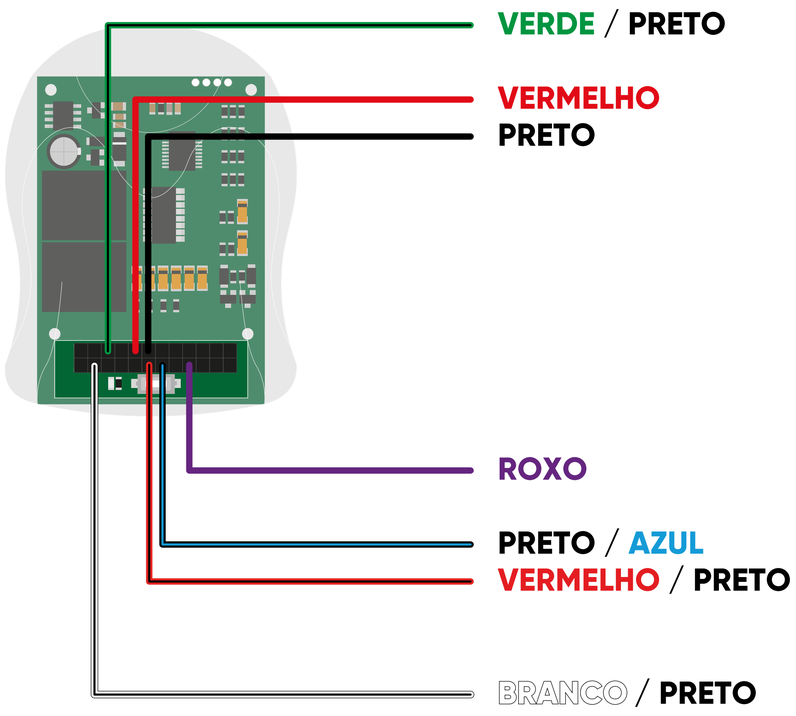

LOCAL DA INSTALAÇÃO

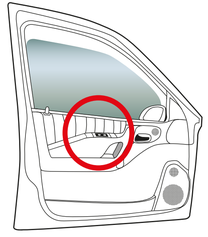

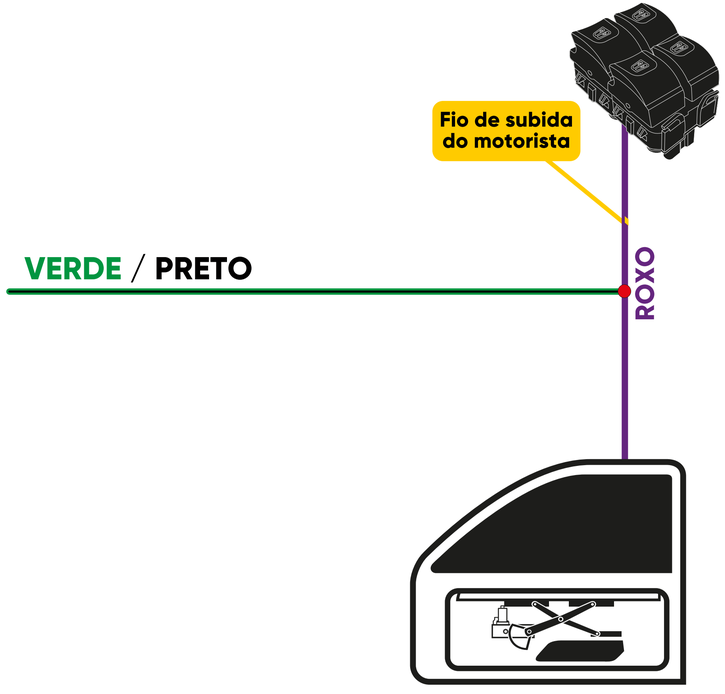

PROGRAMAÇÃO	
PROG 01	1 TOQUE

FLEX81 - VW BORA / GOLF 99 até 2014 / NEW BEETLE (com alarme universal instalado)

CONEXÃO GERAL

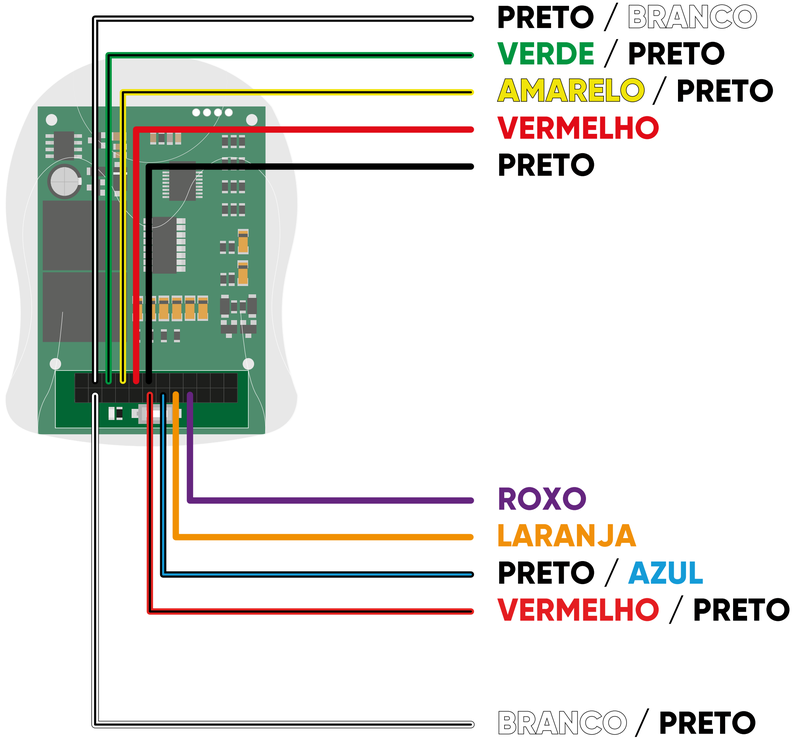

LOCAL DA INSTALAÇÃO

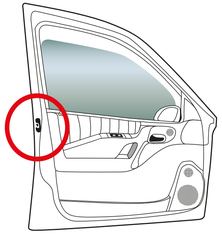

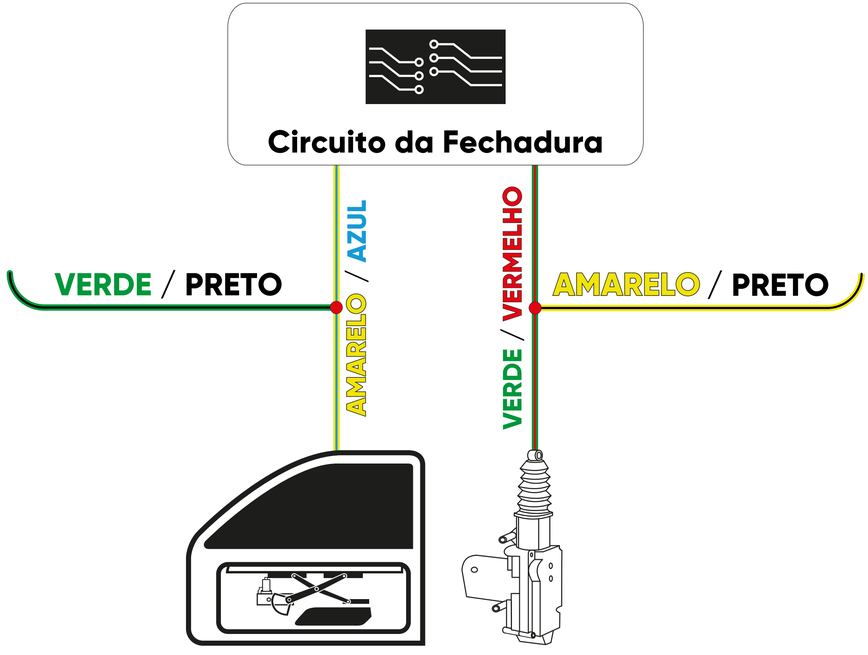

PROGRAMAÇÃO	
PROG 02	2 TOQUES

FLEX81 - VW BORA / GOLF 99 até 2014 / NEW BEETLE (com alarme original)

CONEXÃO GERAL

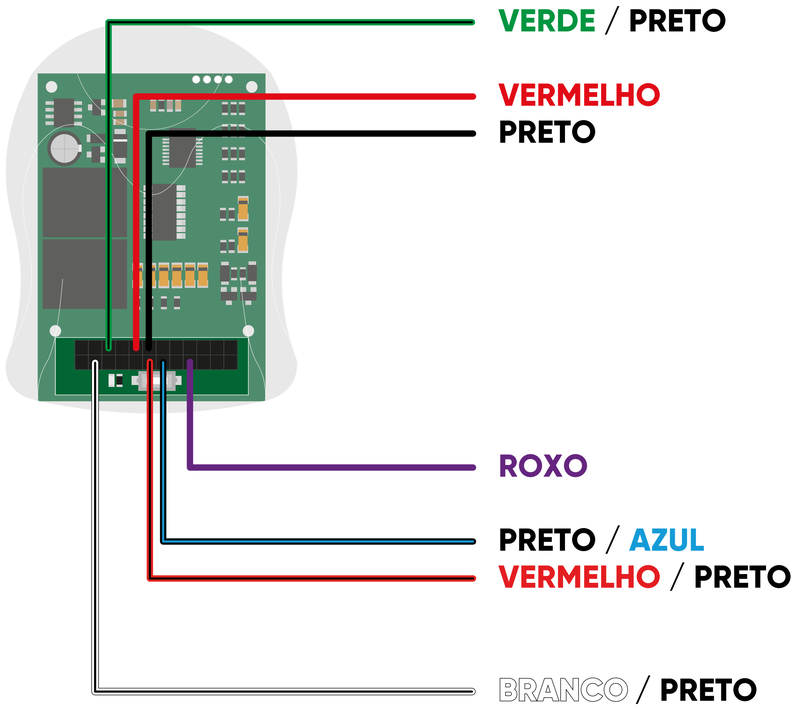

LOCAL DA INSTALAÇÃO

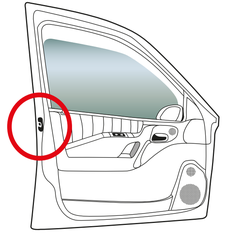

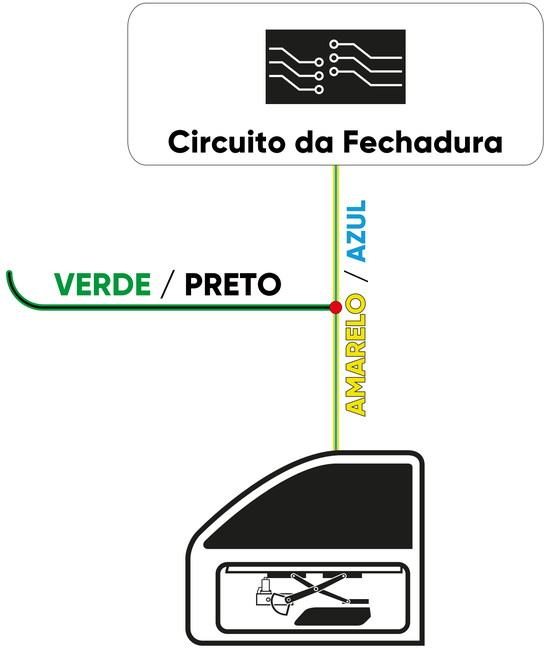

PROGRAMAÇÃO	
PROG 02	2 TOQUES

FLEX81 - VW JETTA 2008 até 2014

CONEXÃO GERAL

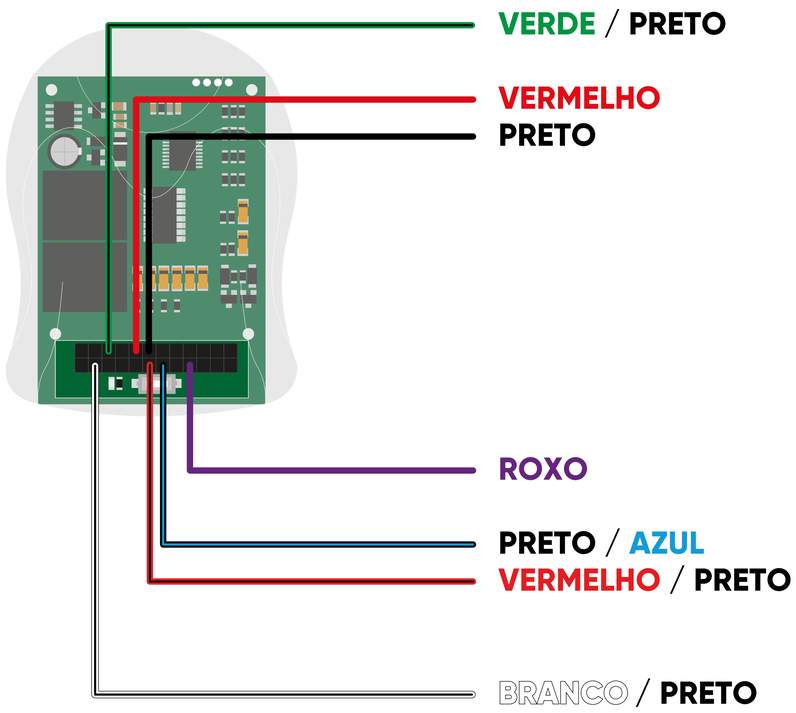

LOCAL DA INSTALAÇÃO

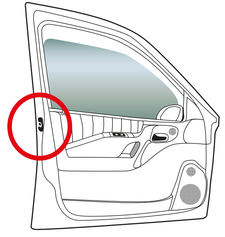

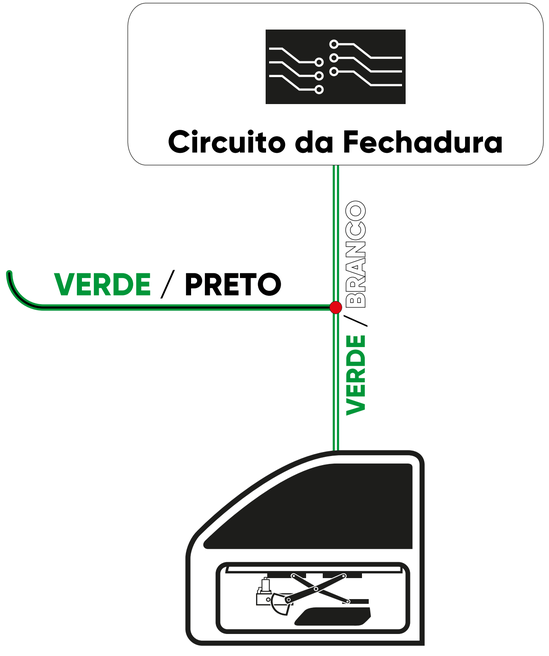

PROGRAMAÇÃO	
PROG 02	2 TOQUES

FLEX81 - VW PASSAT 99 em diante (com alarme universal)

CONEXÃO GERAL

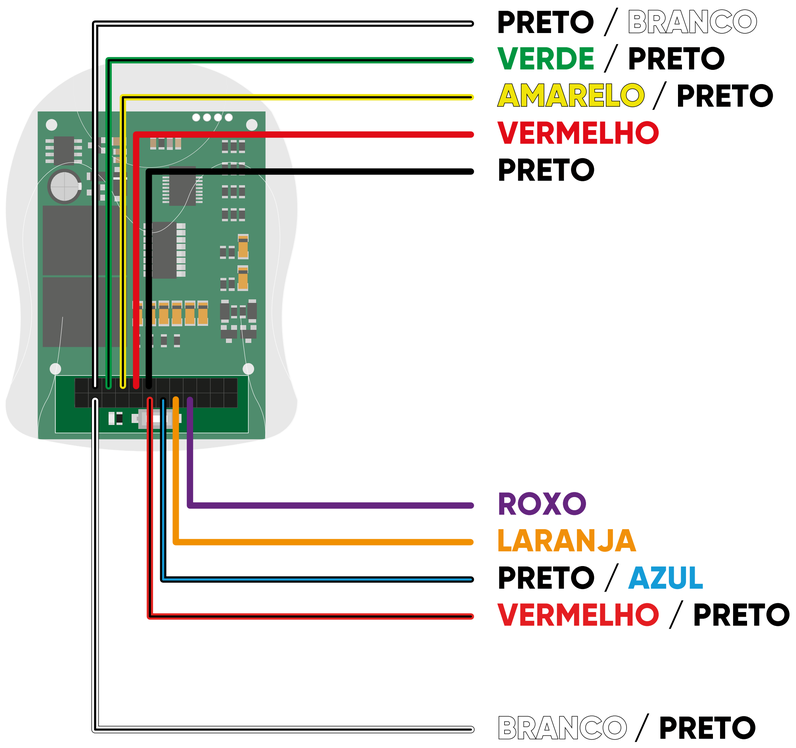

LOCAL DA INSTALAÇÃO

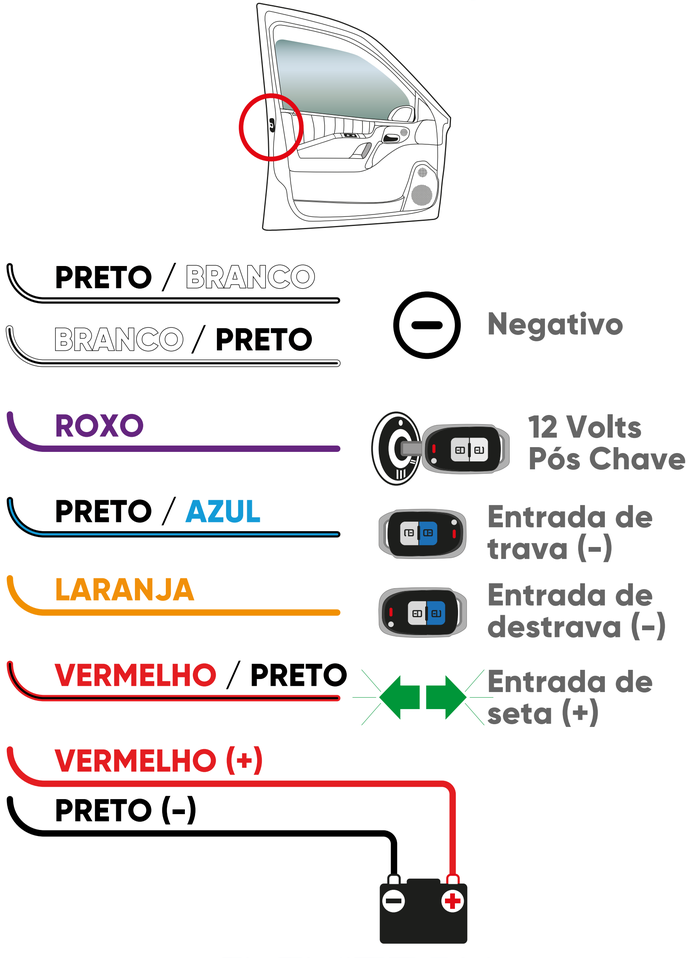

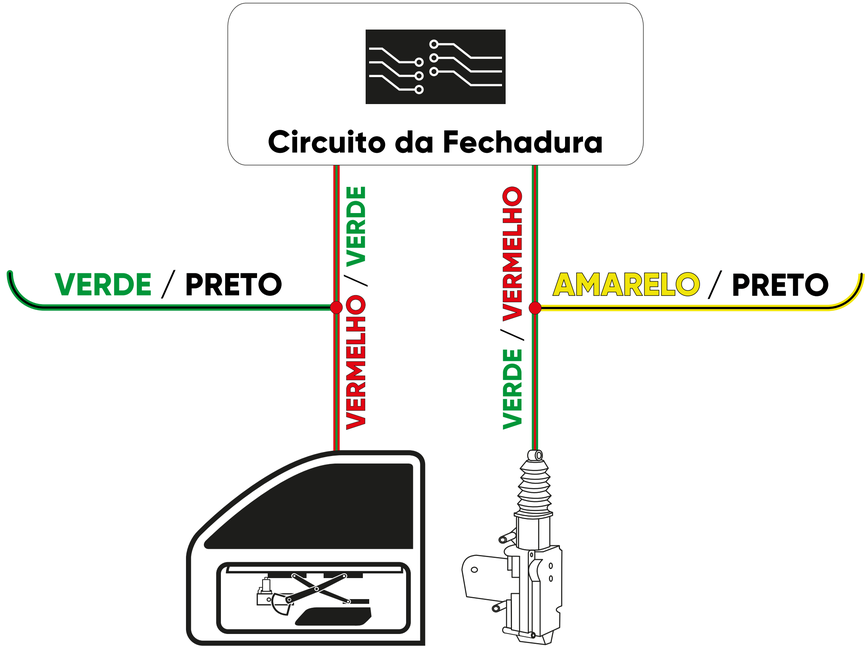

PROGRAMAÇÃO	
PROG 02	2 TOQUES

FLEX81 - VW PASSAT 99 em diante (com alarme original)

CONEXÃO GERAL

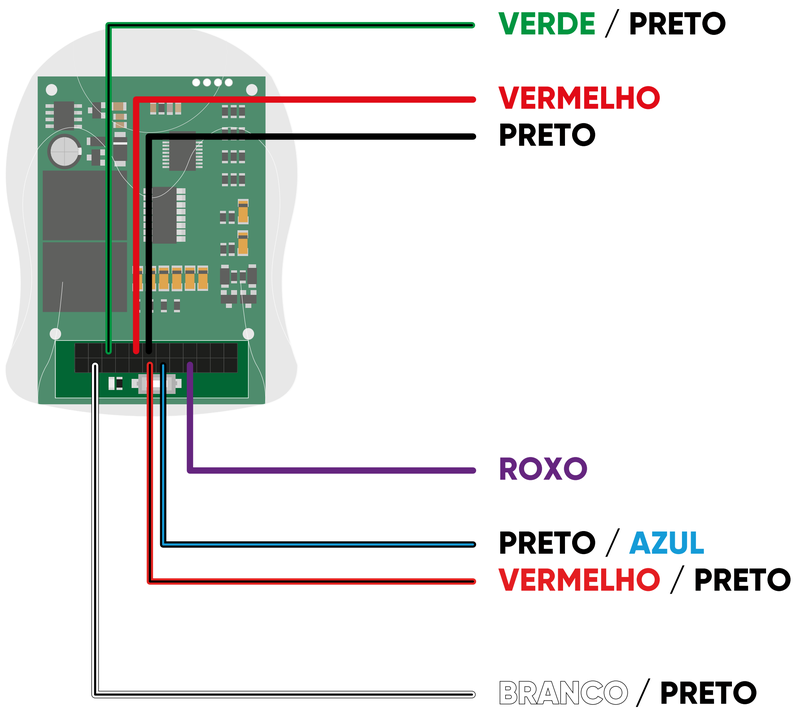

LOCAL DA INSTALAÇÃO

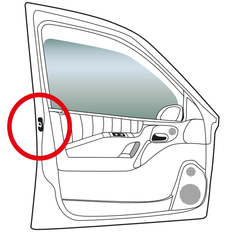

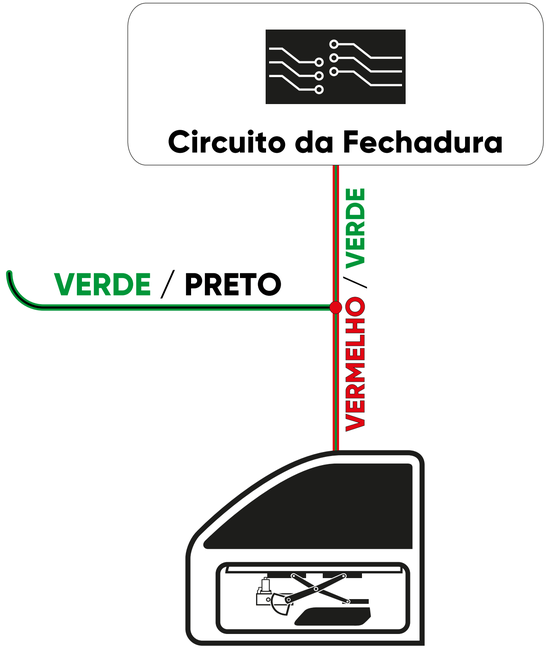

PROGRAMAÇÃO	
PROG 02	2 TOQUES

FLEX81 - VW GOLF até 98 / PASSAT até 98 (com alarme universal instalado)

CONEXÃO GERAL

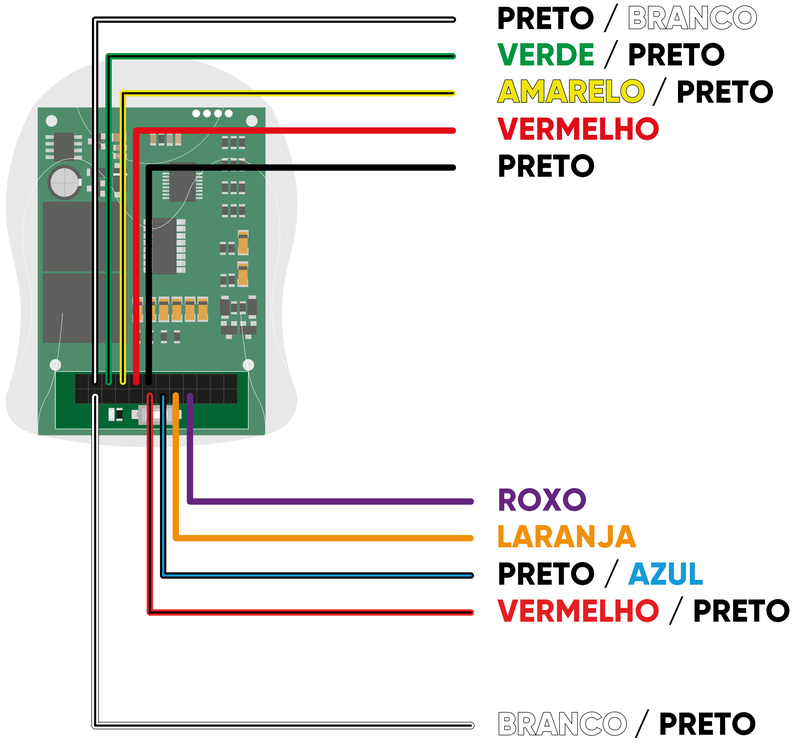

LOCAL DA INSTALAÇÃO

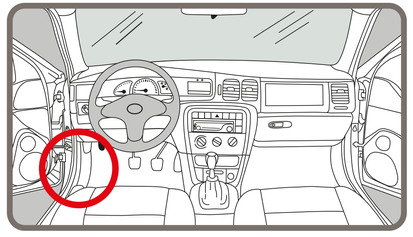

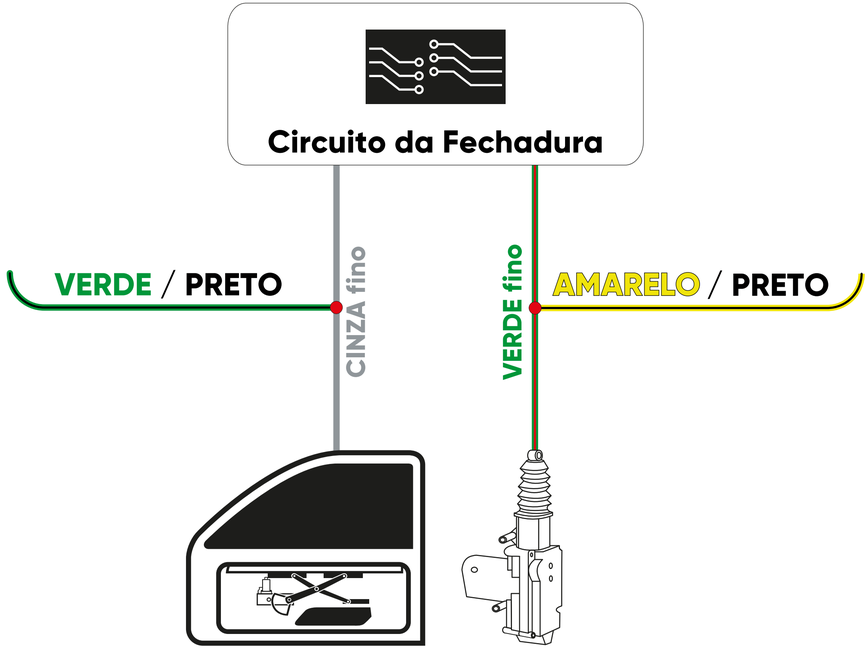

PROGRAMAÇÃO	
PROG 02	2 TOQUES

FLEX81 - GM OMEGA NACIONAL até 98

CONEXÃO GERAL

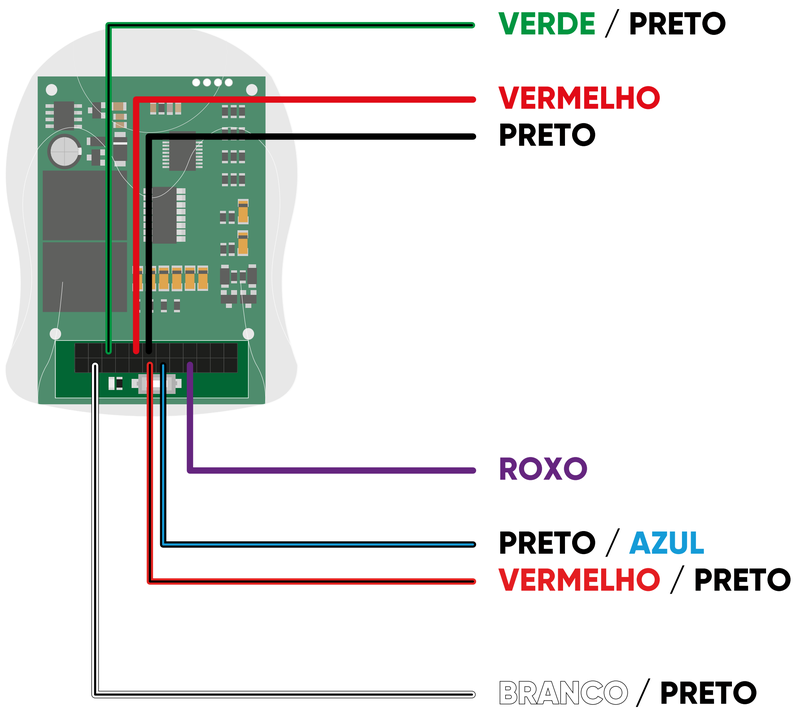

LOCAL DA INSTALAÇÃO

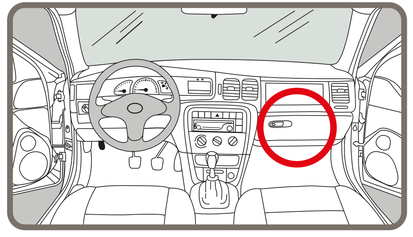

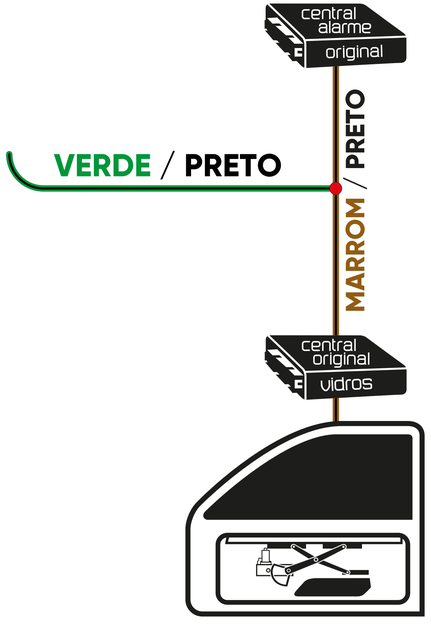

PROGRAMAÇÃO	
PROG 02	2 TOQUES

FLEX81 - GM VECTRA 97 em diante

CONEXÃO GERAL

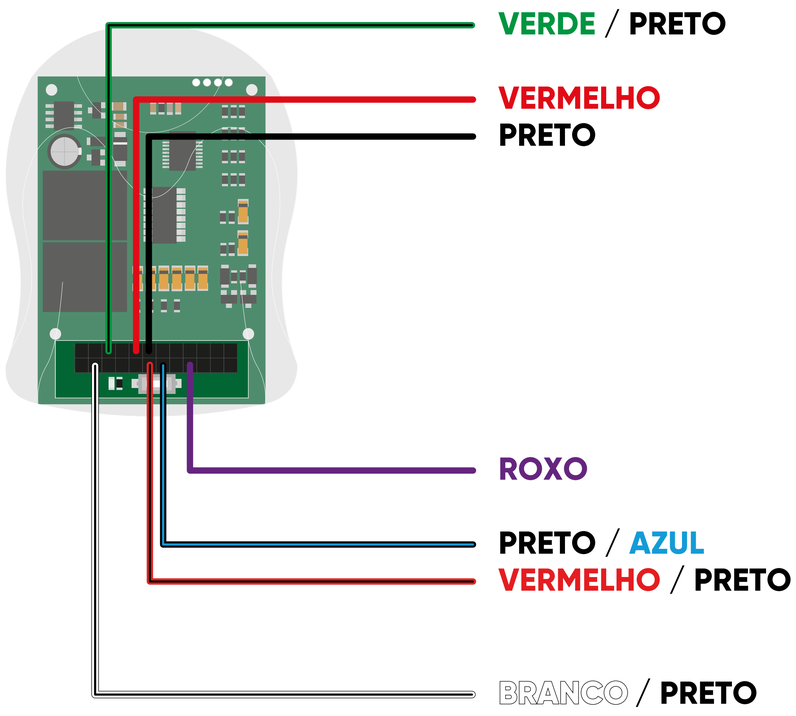

LOCAL DA INSTALAÇÃO

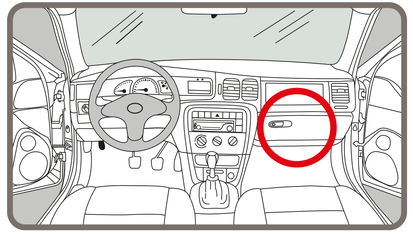

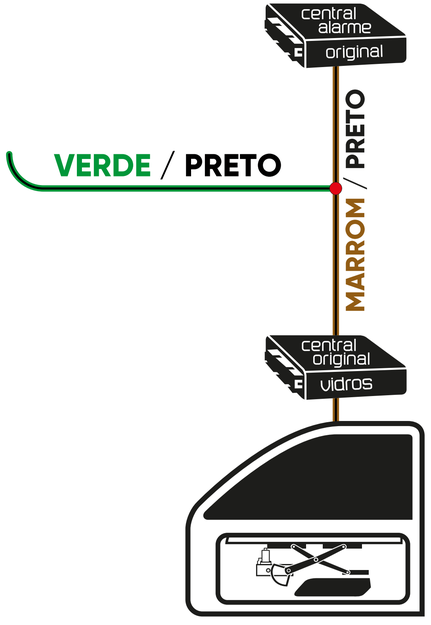

PROGRAMAÇÃO	
PROG 02	2 TOQUES

FLEX81 - FIAT STILO

CONEXÃO GERAL

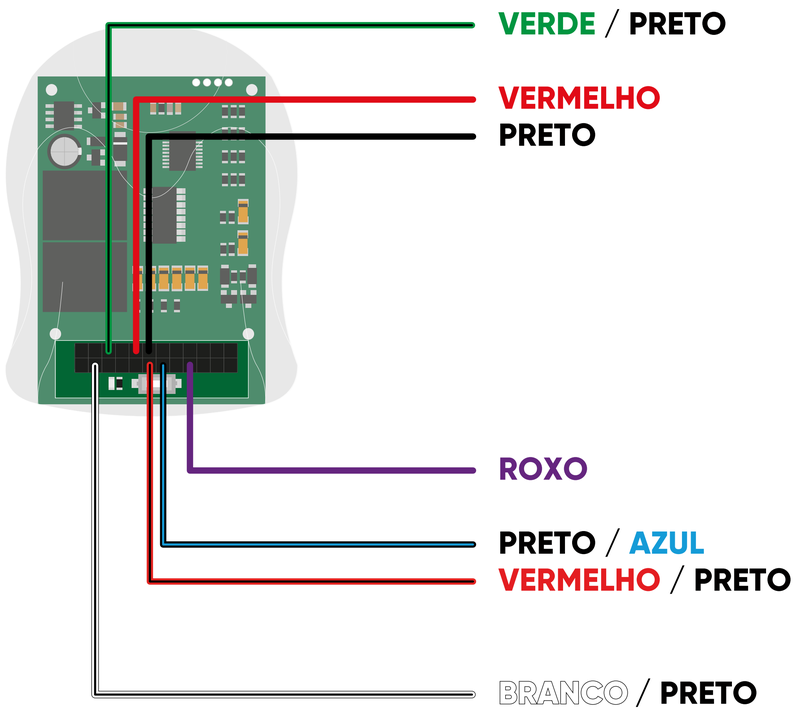

LOCAL DA INSTALAÇÃO

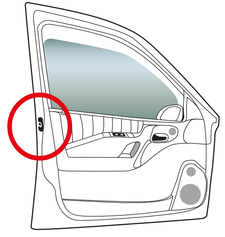

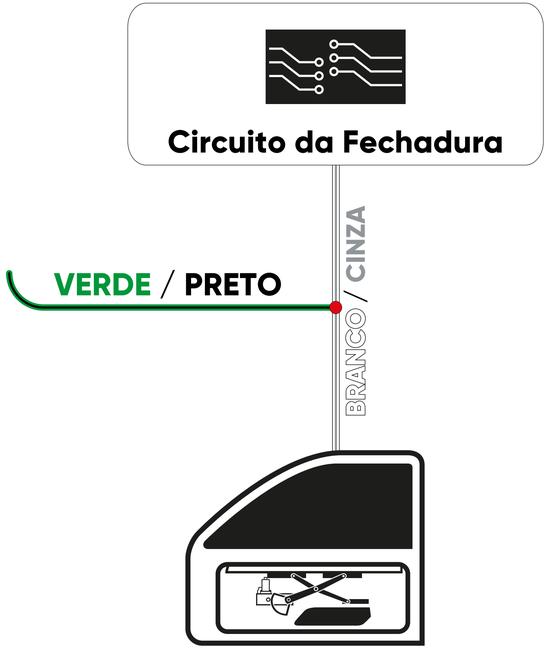

PROGRAMAÇÃO	
PROG 02	2 TOQUES

FLEX81 - TOYOTA COROLLA 2009 até 2014 (todos os vidros automáticos)

CONEXÃO GERAL

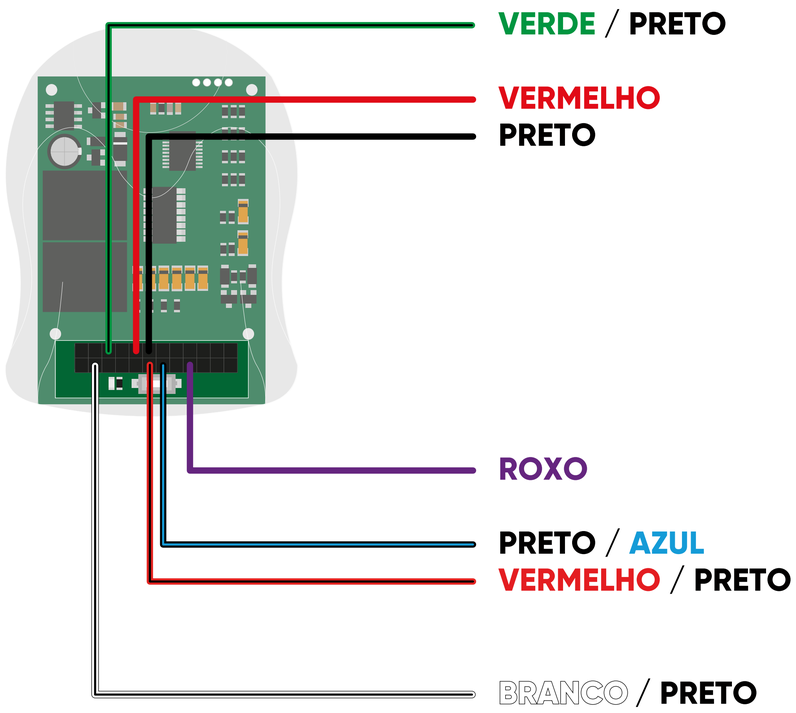

LOCAL DA INSTALAÇÃO

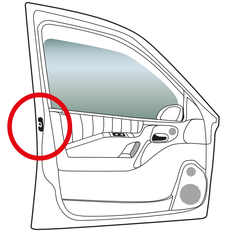

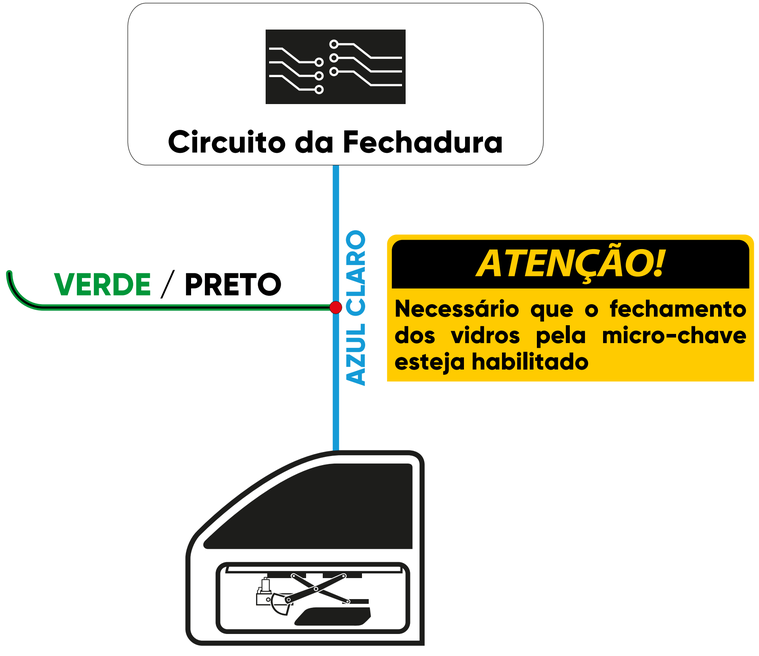

ATENÇÃO!

Necessário que o fechamento dos vidros pela micro-chave esteja habilitado

PROGRAMAÇÃO	
PROG 02	2 TOQUES

FLEX81 - TOYOTA COROLLA 2015 até 2019 (todos os vidros automáticos)

CONEXÃO GERAL

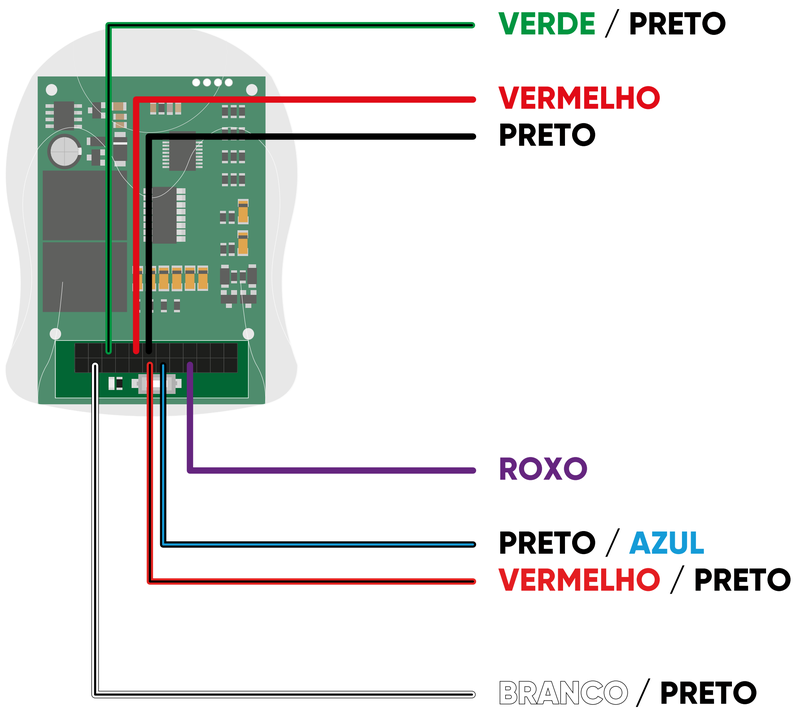

LOCAL DA INSTALAÇÃO

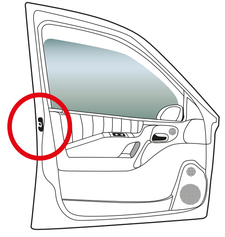

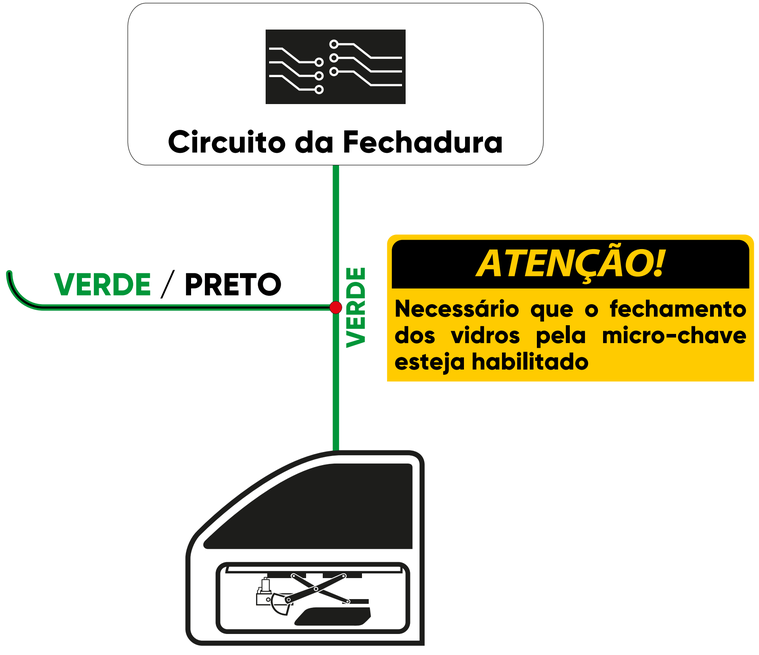

ATENÇÃO!

Necessário que o fechamento dos vidros pela micro-chave esteja habilitado

PROGRAMAÇÃO	
PROG 02	2 TOQUES

FLEX81 - FORD ECO SPORT 2006 até 2012 (todos os vidros automáticos)

CONEXÃO GERAL

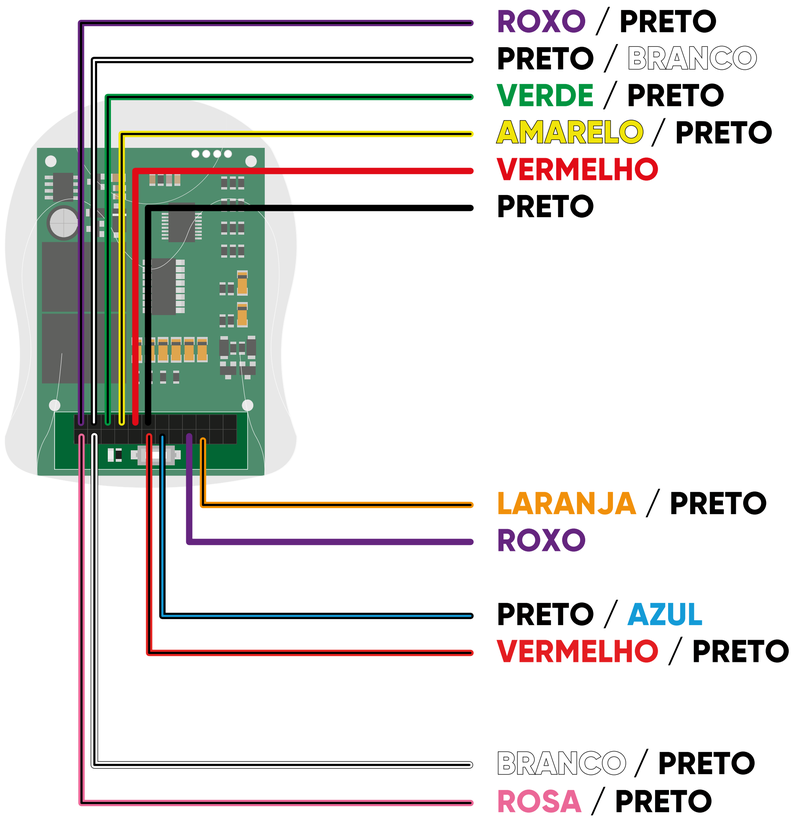

LOCAL DA INSTALAÇÃO

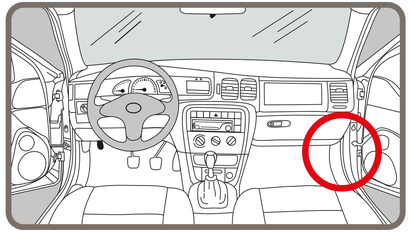

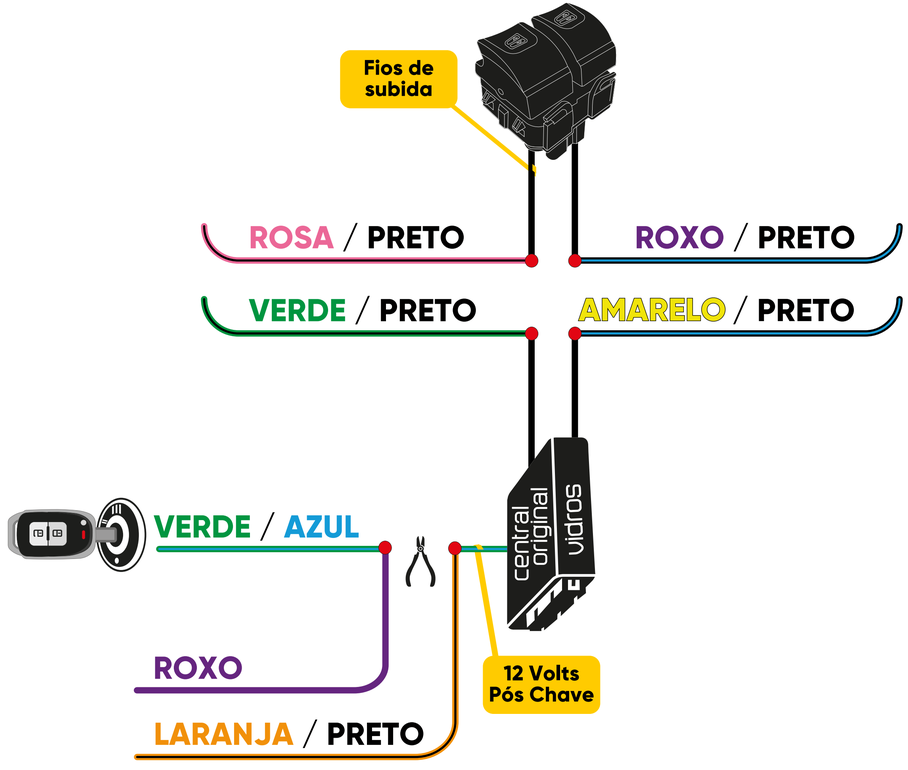

PROGRAMAÇÃO	
PROG 03	3 TOQUES

FLEX81 - FORD KA 2008 até 2014 (vidros automáticos)

CONEXÃO GERAL

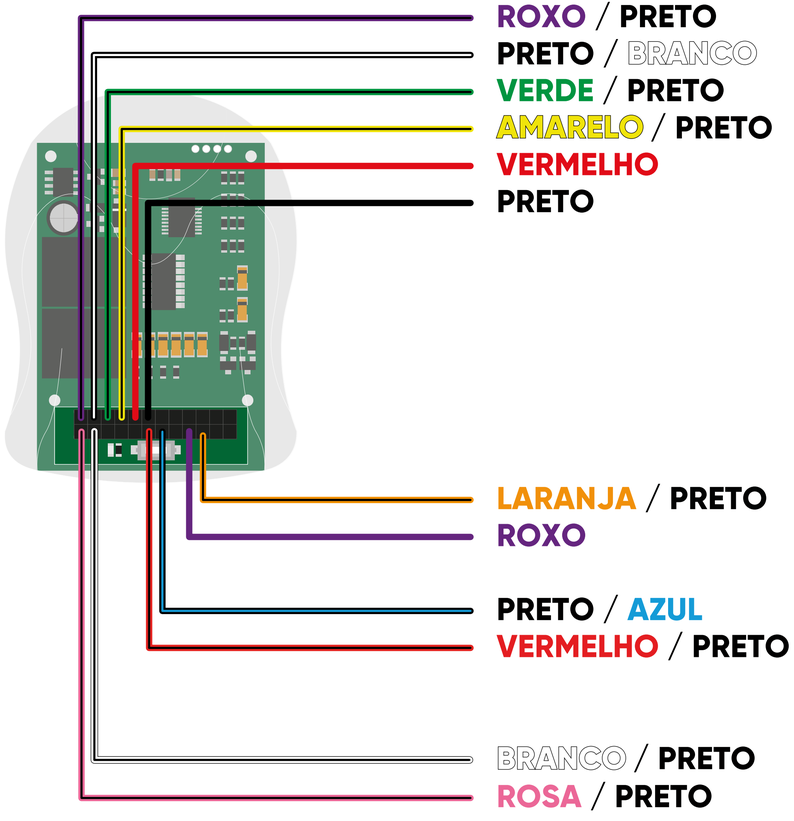

LOCAL DA INSTALAÇÃO

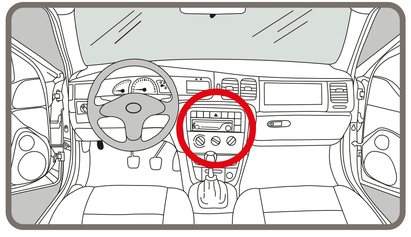

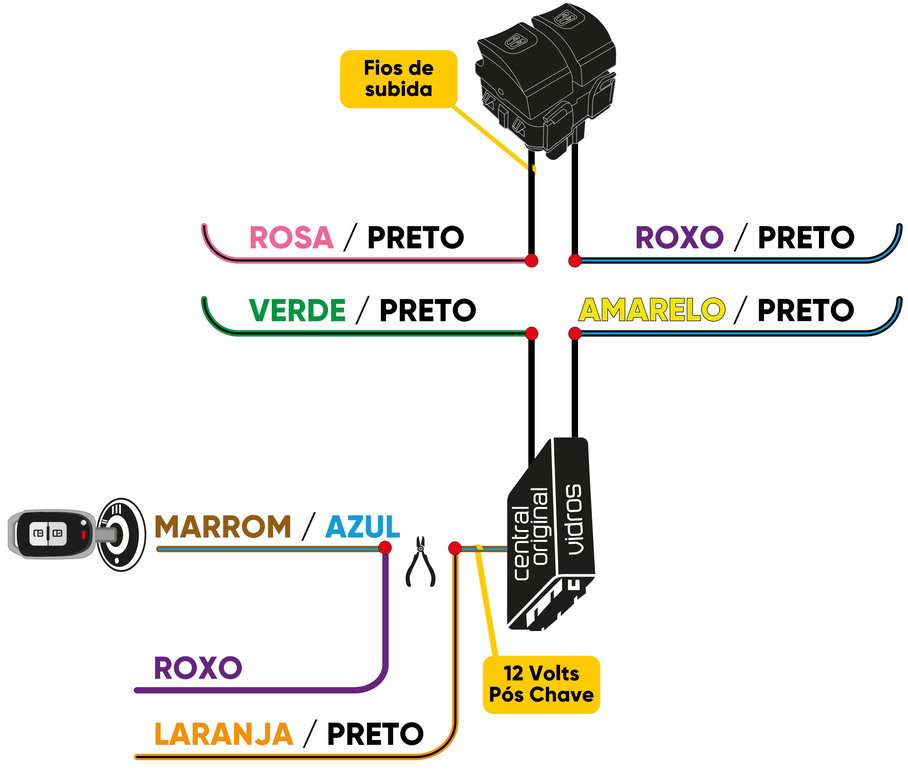

PROGRAMAÇÃO	
PROG 03	3 TOQUES

FLEX81 - FORD RANGER 2006 até 2012 (todos os vidros automáticos)

CONEXÃO GERAL

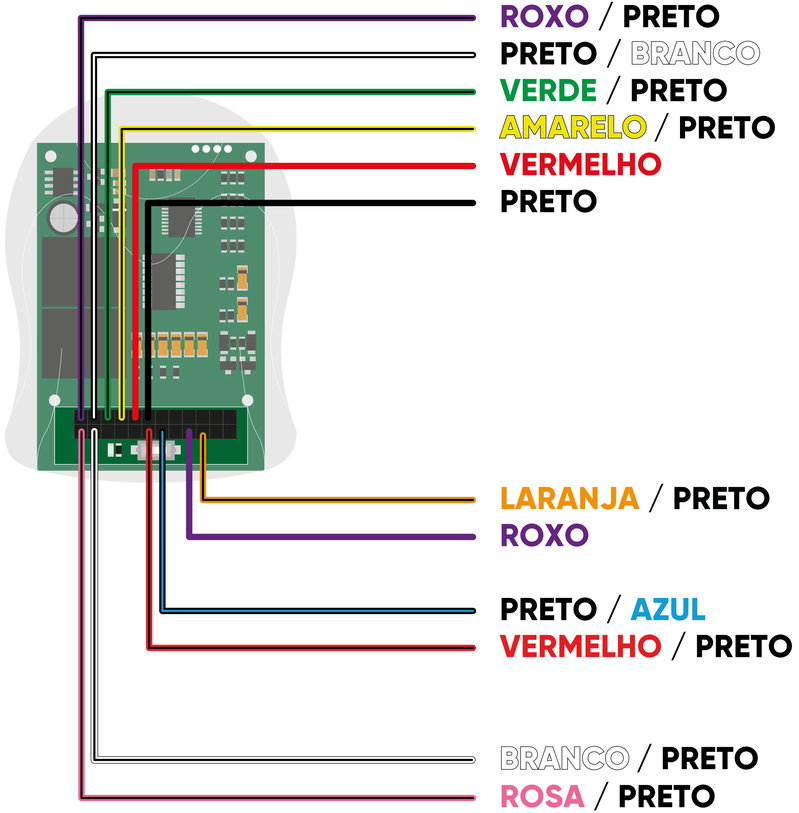

LOCAL DA INSTALAÇÃO

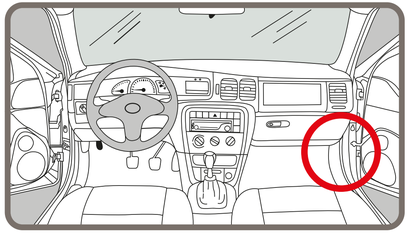

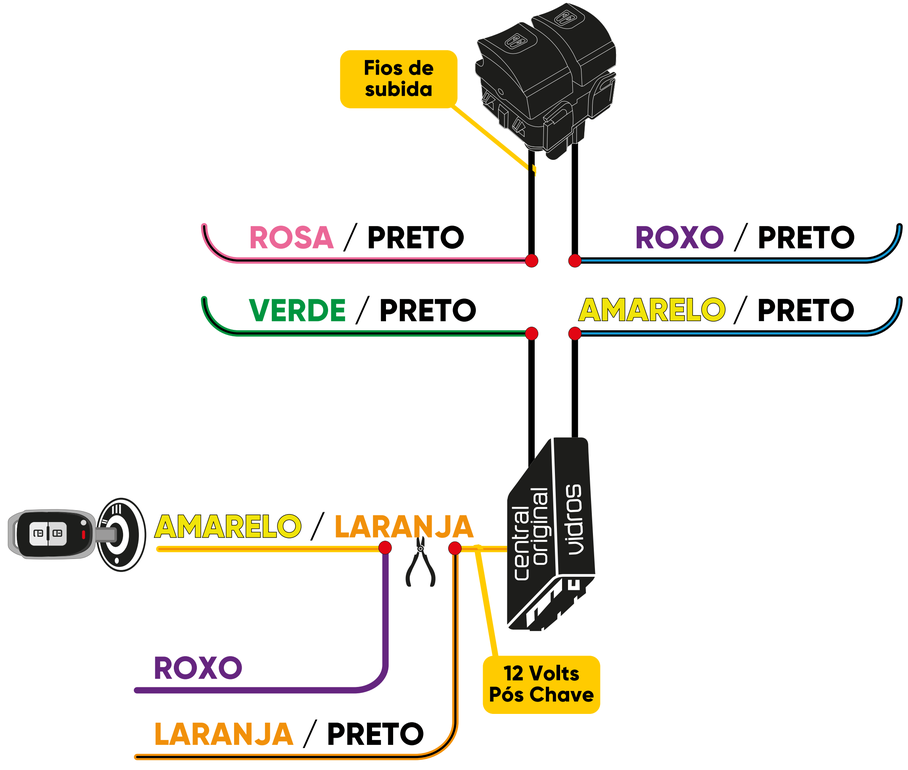

PROGRAMAÇÃO	
PROG 03	3 TOQUES

FLEX81 - KIA PICANTO 2011 até 2015 (vidro do motorista automático)

CONEXÃO GERAL

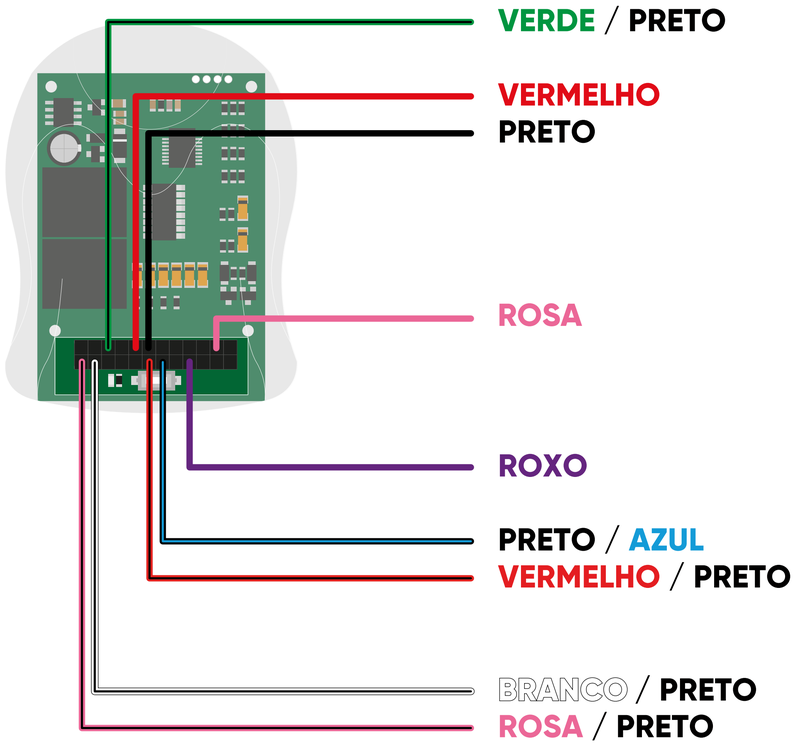

LOCAL DA INSTALAÇÃO

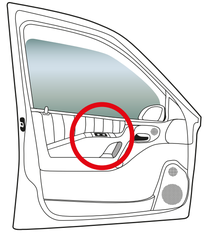

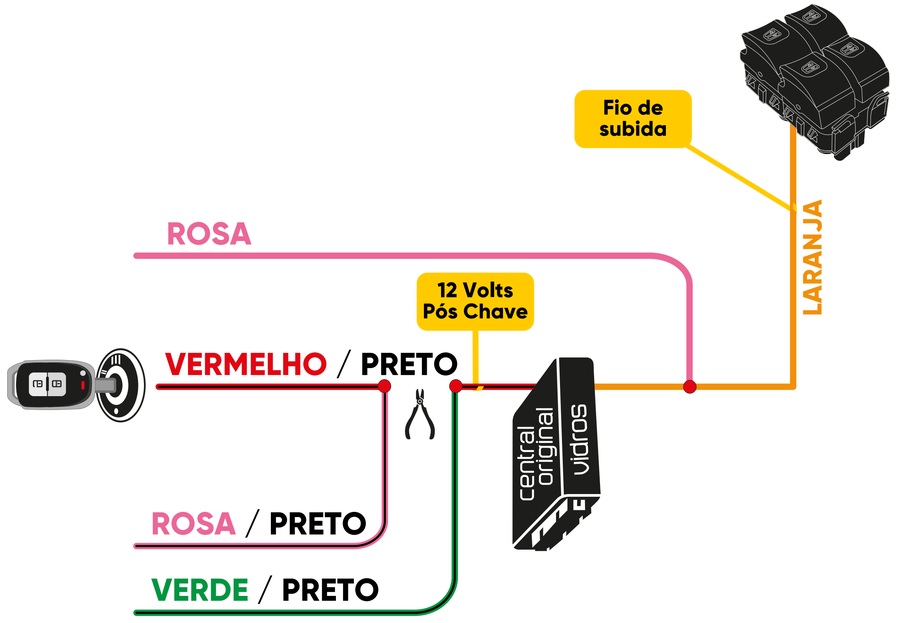

PROGRAMAÇÃO	
PROG 01	1 TOQUE

FLEX81 - KIA SORENTO (vidros dianteiros automáticos)

CONEXÃO GERAL

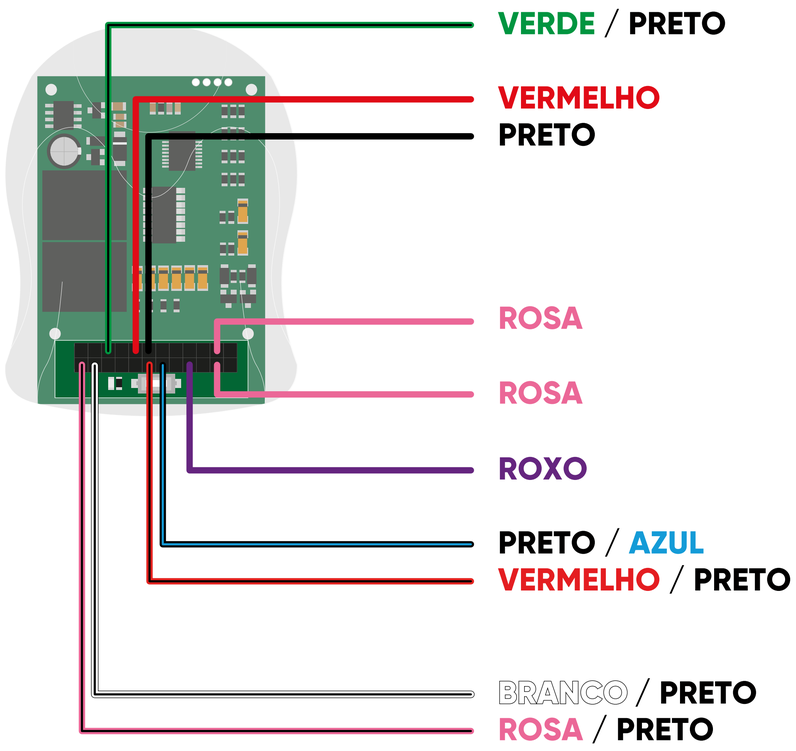

LOCAL DA INSTALAÇÃO

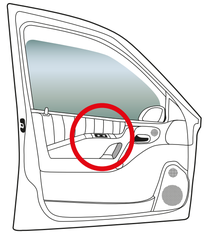

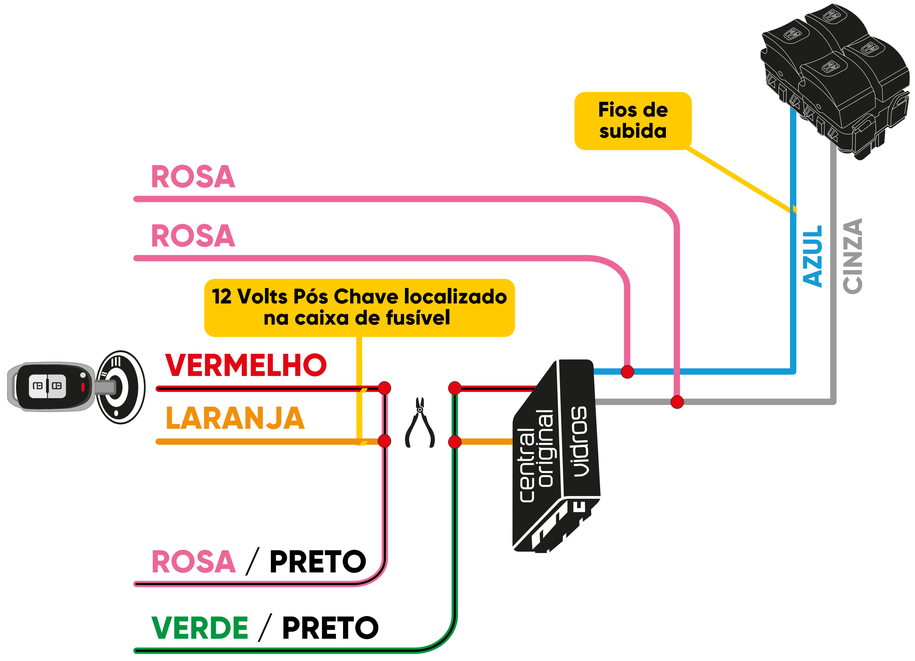

PROGRAMAÇÃO	
PROG 01	1 TOQUE

FLEX81 - CITRÖEN C4 LOUNGE 2018 até 2020 (todos os vidros automáticos)

CONEXÃO GERAL

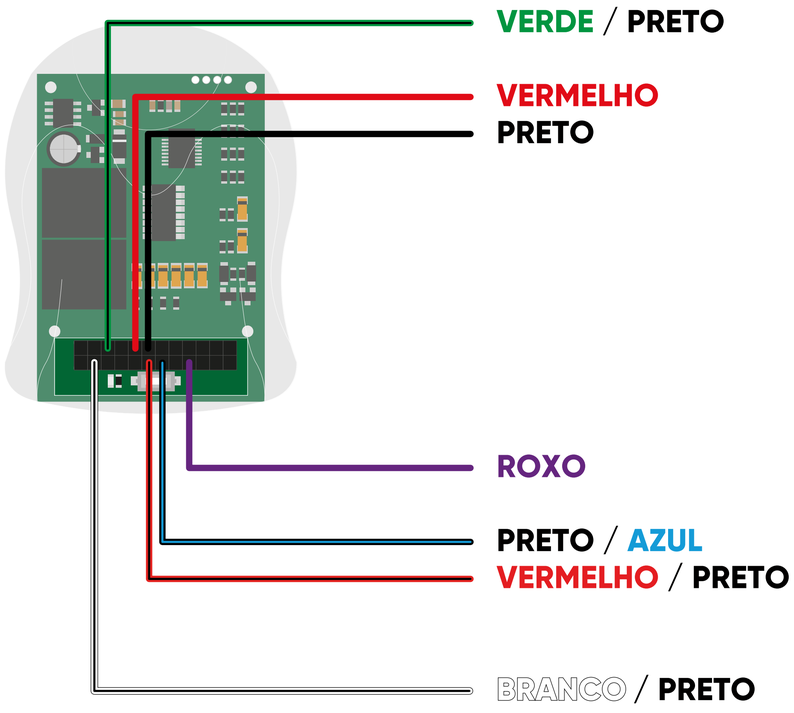

LOCAL DA INSTALAÇÃO

ATENÇÃO!

Interligue o fio VERDE/PRETO do produto ao fio localizado no pino 2 do conector original

PROGRAMAÇÃO	
PROG 01	1 TOQUE

FLEX81 - CITRÖEN C4 CACTUS 2018 em diante (todos os vidros automáticos)

CONEXÃO GERAL

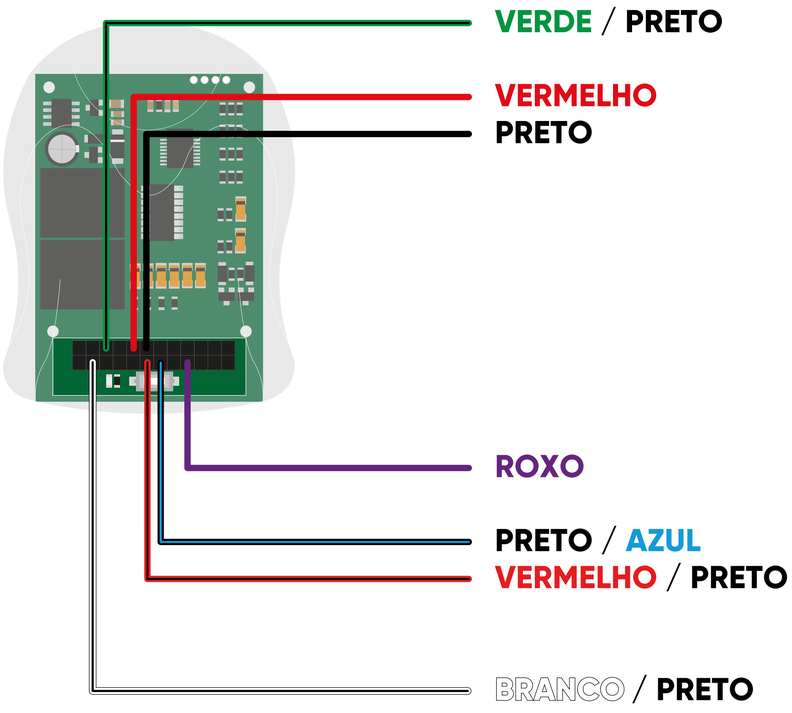

LOCAL DA INSTALAÇÃO

ATENÇÃO!

Interligue o fio VERDE/PRETO do produto ao fio localizado no pino 2 do conector original

PROGRAMAÇÃO	
PROG 01	1 TOQUE

FLEX81 - CITRÖEN JUMPY 2018 em diante (todos os vidros automáticos)

CONEXÃO GERAL

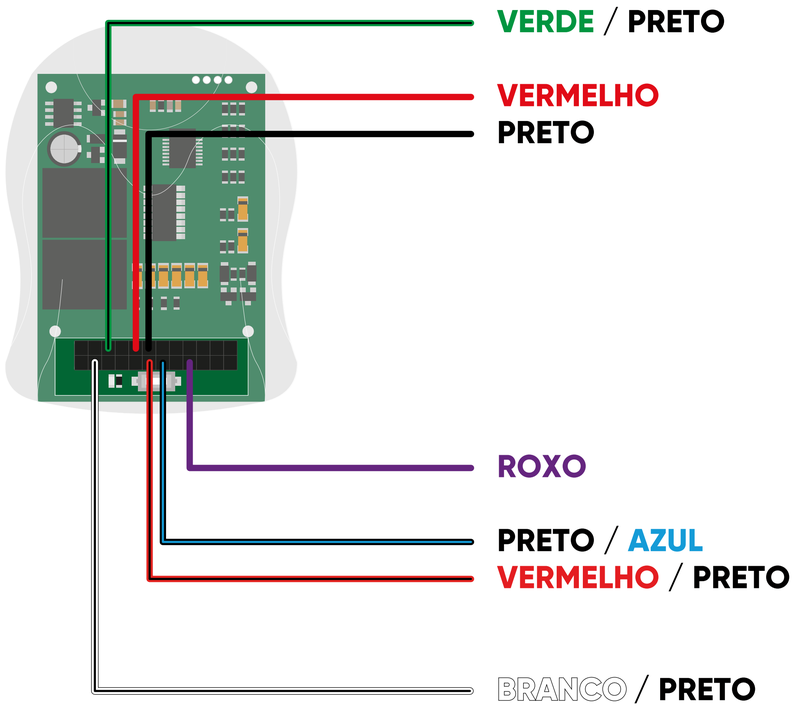

LOCAL DA INSTALAÇÃO

ATENÇÃO!

Interligue o fio VERDE/PRETO do produto ao fio localizado no pino 2 do conector original

PROGRAMAÇÃO	
PROG 01	1 TOQUE

FLEX81 - PEUGEOT 208 2020 em diante (todos os vidros automáticos)

CONEXÃO GERAL

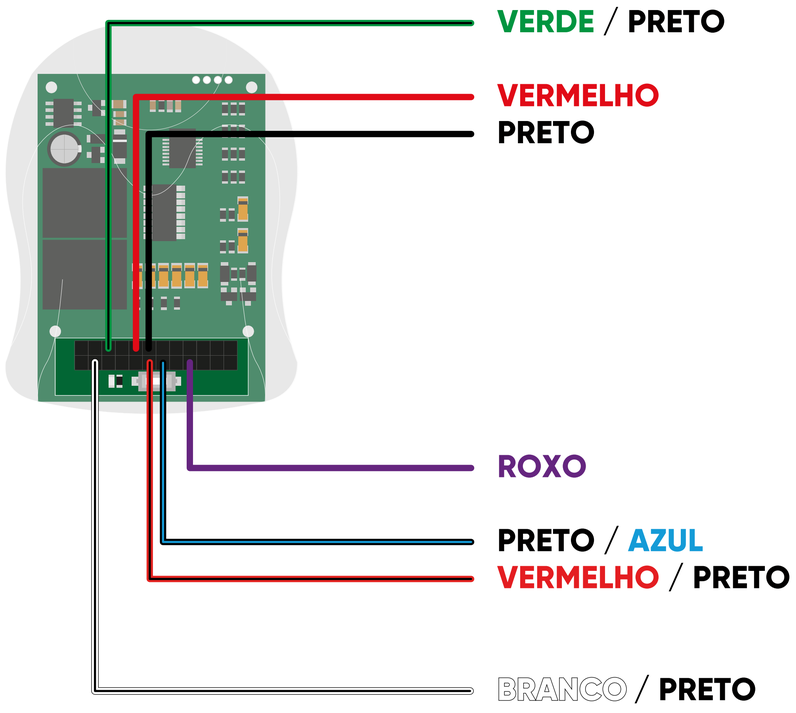

LOCAL DA INSTALAÇÃO

ATENÇÃO!

Interligue o fio VERDE/PRETO do produto ao fio localizado no pino 2 do conector original

PROGRAMAÇÃO	
PROG 01	1 TOQUE

FLEX81 - PEUGEOT EXPERT 2018 em diante (todos os vidros automáticos)

CONEXÃO GERAL

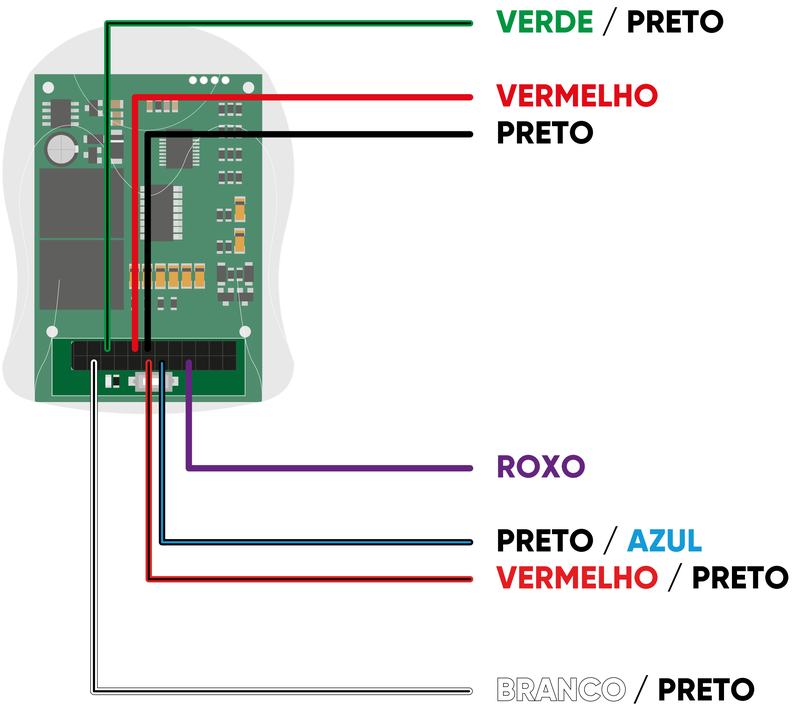

LOCAL DA INSTALAÇÃO

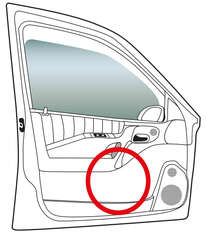

ATENÇÃO!

Interligue o fio VERDE/PRETO do produto ao fio localizado no pino 2 do conector original

PROGRAMAÇÃO	
PROG 01	1 TOQUE

FLEX81 - TOYOTA COROLLA 2009 até 2014 (vidro do motorista automático)

CONEXÃO GERAL

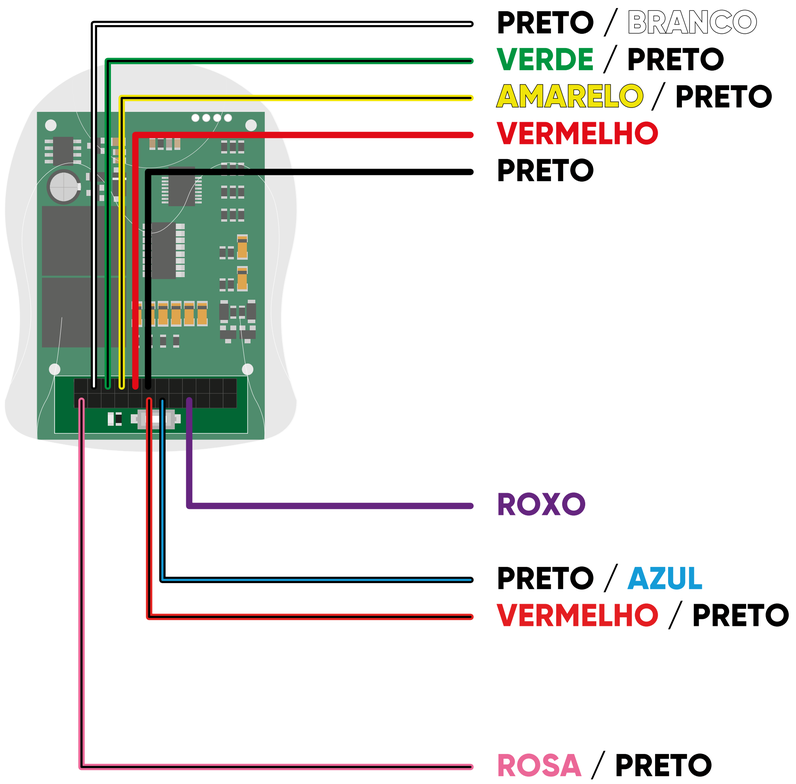

LOCAL DA INSTALAÇÃO

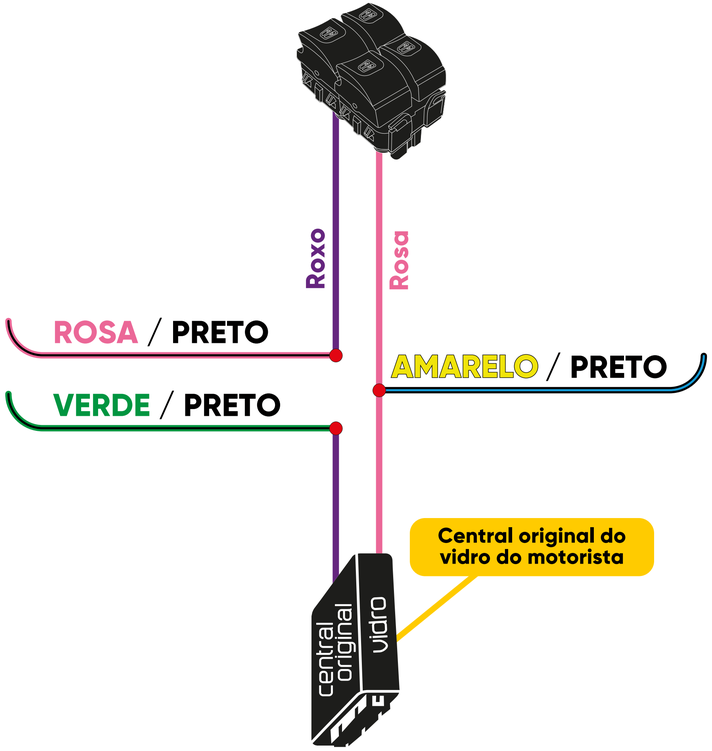

PROGRAMAÇÃO	
PROG 01	1 TOQUE

FLEX81 - TOYOTA COROLLA GLI 2015 até 2019 (vidro do motorista automático)

CONEXÃO GERAL

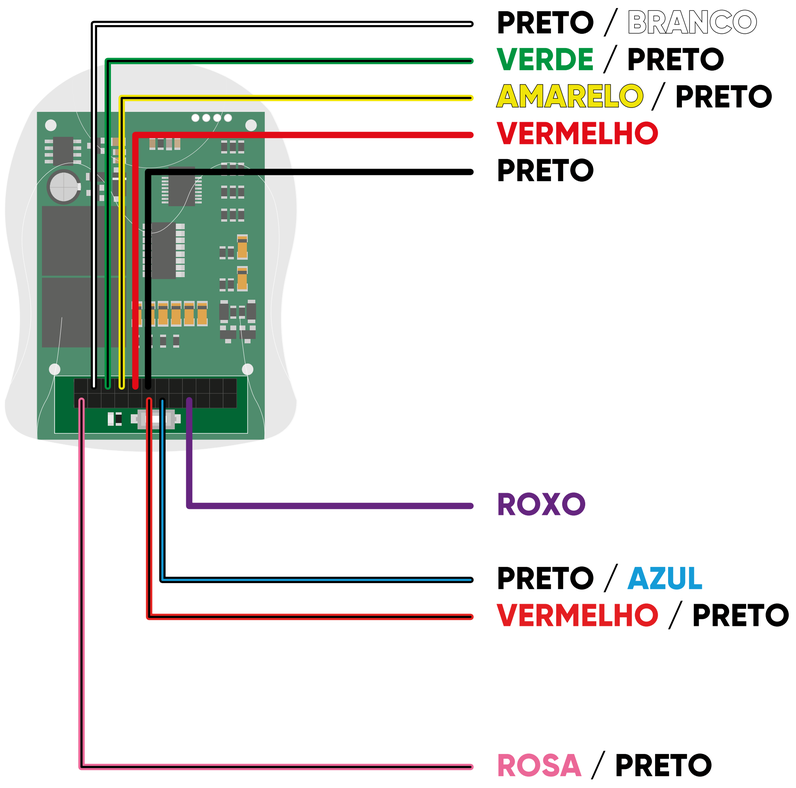

LOCAL DA INSTALAÇÃO

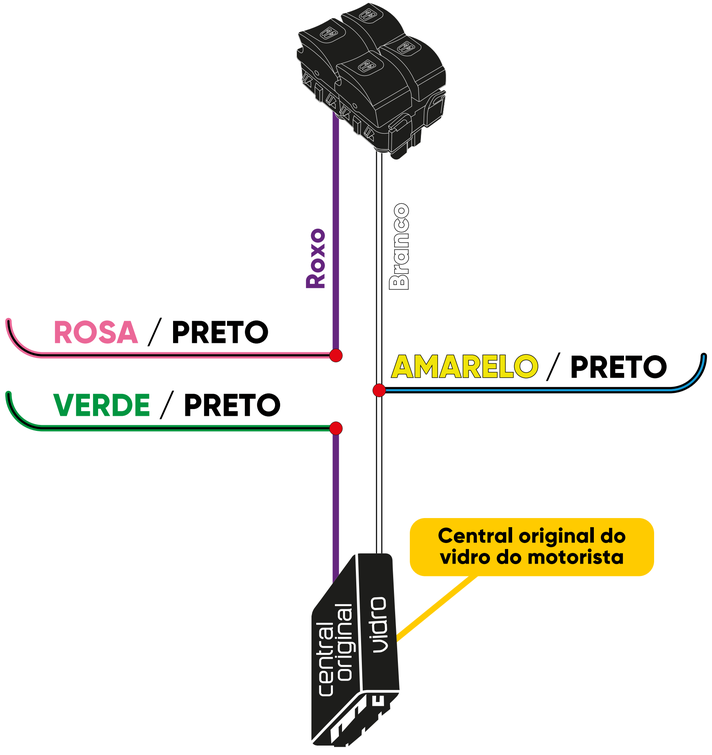

PROGRAMAÇÃO	
PROG 01	1 TOQUE

FLEX81 - GM CORSA / MONTANA (todos os vidros automáticos)

CONEXÃO GERAL

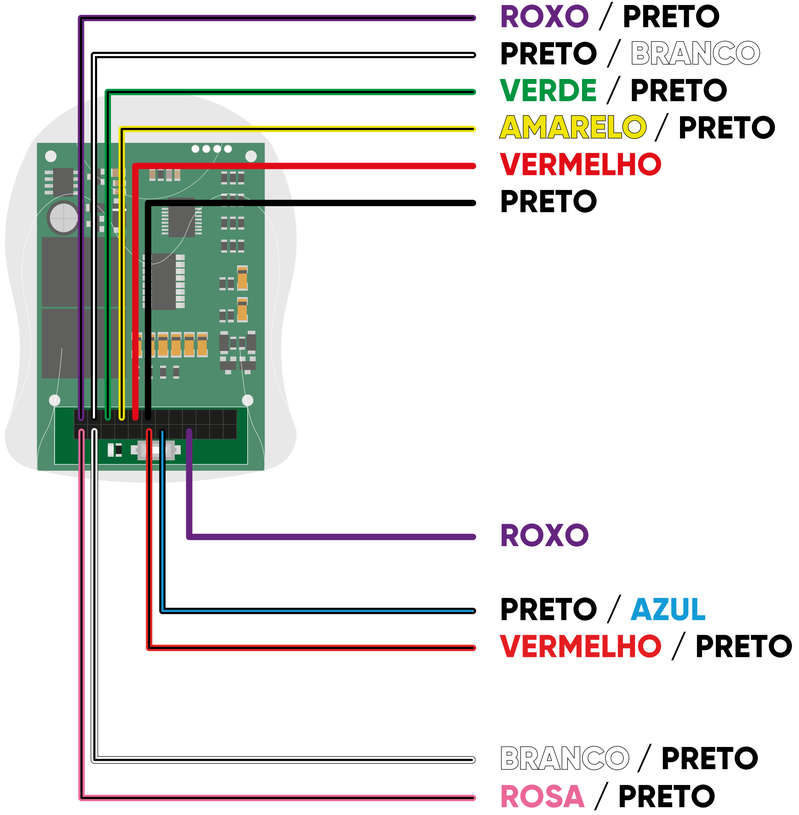

LOCAL DA INSTALAÇÃO

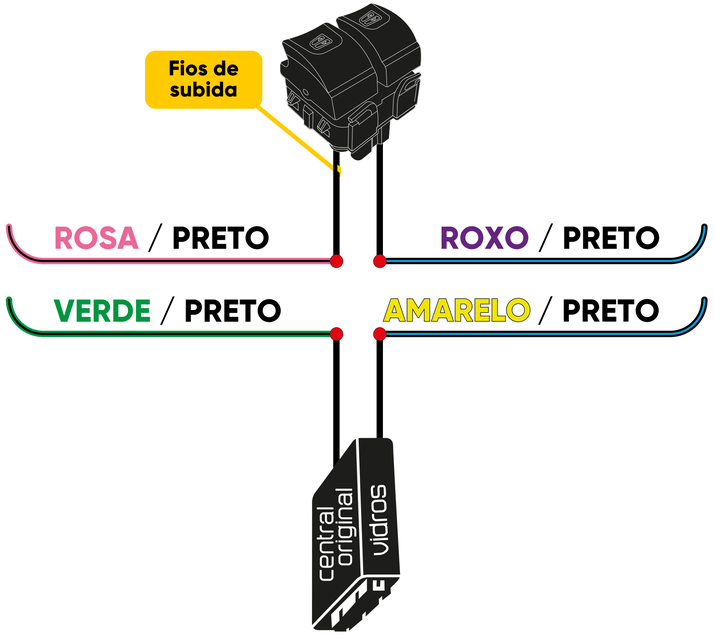

PROGRAMAÇÃO	
PROG 03	3 TOQUES