FLEXITRON

conexão original

sistema para automação de

RETROVISORES ELÉTRICOS

FTD GM-OT 1.0

TILT DOWN

GM ONIX e TRAKER [2022 em diante]

Características de Funcionamento

- Tilt Down - inclina o espelho elétrico do passageiro ao engatar a marcha ré para facilitar a manobra
- Programação tilt down automatico ou semi-automatico
- Instalação com conexão original SEM corte de fios
- Preserva a garantia de fábrica do sistema original

Desmontagem do acabamento de porta

PASSO 01: Retire os parafusos e com uma espátula solte o acabamento da porta do motorista.

Onix

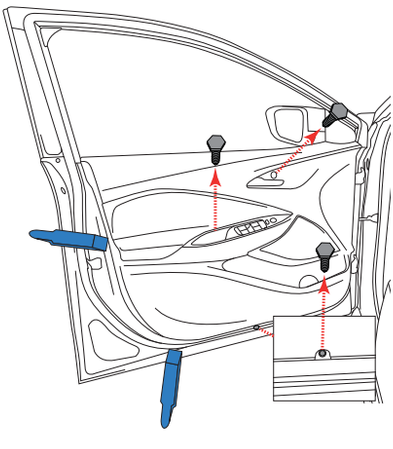

Tracker

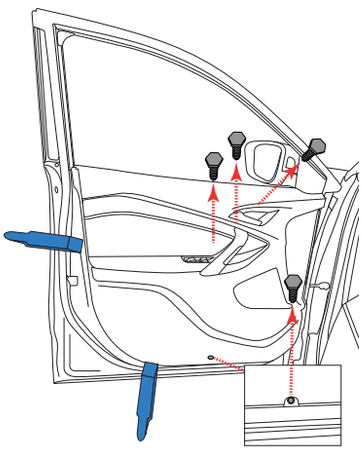

Escolha o veículo que está sendo instalado o produto

Para que o produto **FTD GM-OT 1.0** reconheça as características específicas do veículo, configure a central conforme a necessadidade rompendo ou não rompendo o fio localizado no **Pino 01** do conector da central. **(Veja tabela ao lado)**

Conector do produto

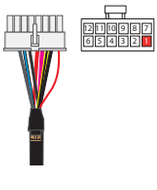

VEÍCULOS	CONDIÇÃO DO PINO 1
Onix	NÃO Romper
Tracker	Romper

Romper NÃO Romper

2 anos de Garantia

A Tectronics garante este produto contra defeitos de fabricação desde que observadas as condições contidas neste manual, pelo prazo de 24 meses (sendo os 3 primeiros meses de garantia legal e mais 21 meses de garantia especial concedida pelo fabricante) contados a partir da data (de emissão da nota fiscal) de venda ao consumidor final sendo responsável pela sua manutenção ou substituição. A garantia não cobre danos causados por infiltração de líquidos, poeira, produtos químicos, acidentes com o veículo, manuseio por pessoas não habilitadas, instalação inadequada ou se for utilizado fora de suas especificações. A ocorrência de conserto ou troca do produto não prorrogam o prazo de garantia.

TECTRONICS
Sistemas Eletrônicos Ltda.
Rua Umuarama, 384
Pinhais • Paraná • CEP 83.325-000
flexitron.com.br

Instalação

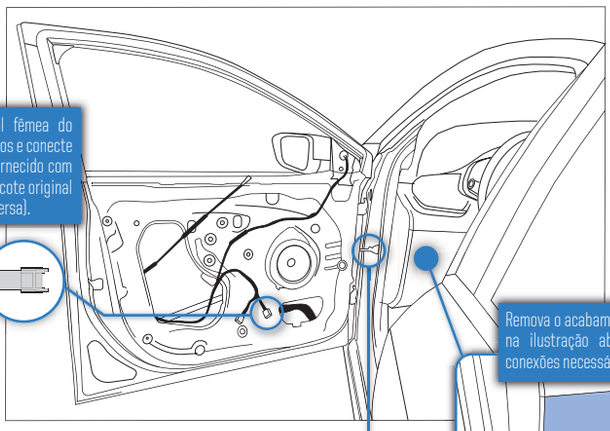

•Desconecte o sistema original fêmea do comando dos retrovisores elétricos e conecte as duas partes ao sistema "Y" fornecido com o produto (Conector fêmea do chicote original com o macho do produto e vice-versa).

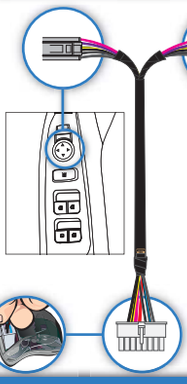

Encaixe o **conector fêmea** do chicote que acompanha o produto ao conector específico do botão que comanda os espelhos elétricos

Remova o acabamento do painel como na ilustração abaixo e acesse as conexões necessárias

• Na porta do motorista, desencaixe a tampa da conexão de coluna para acessar o conector

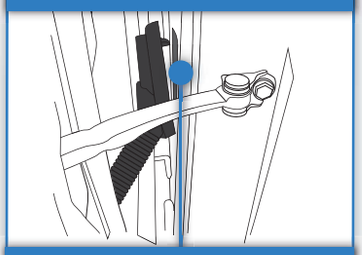

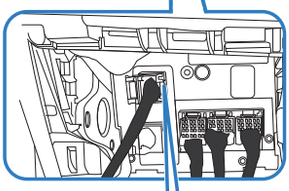

Utilize os terminais originais que acompanham o produto (fio Branco) para facilitar a passagem do fio pela conexão de coluna.

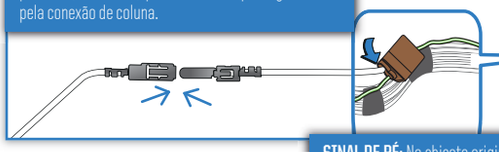

SINAL DE RÉ: No chicote original do veículo **(Conector D Black)** identifique o sinal da marcha ré localizado no pino **Nº15 (fio verde com branco)** e interligue o fio **BRANCO** solto do chicote que acompanha o produto.

Características

Ao engatar a marcha ré, o espelho retrovisor direito irá inclinar automaticamente até uma posição confortável para que seja possível visualizar a existência de obstáculos na lateral do veículo.

FUNCIONAMENTO MODO AUTOMÁTICO (Opção de fábrica):

PASSO 1 Com o seletor posicionado para o espelho direito, ligue a ignição.

PASSO 2 Engate a marcha ré. O espelho irá inclinar até a posição de manobra.

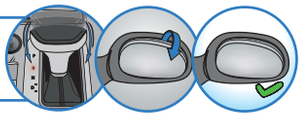

PASSO 3 Desengate a marcha ré. Após aproximadamente 3 segundos o espelho irá retornar para a posição de dirigir.

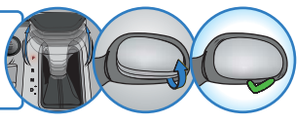

ATENÇÃO Caso deseje que o espelho retorne imediatamente para a posição de dirigir, dê um simples toque no botão de comando em qualquer direção.

FUNCIONAMENTO MODO SEMI-AUTOMÁTICO

PASSO 1 Com o seletor posicionado para o espelho direito, ligue a ignição.

PASSO 2 Engate a marcha ré e dê um simples toque para baixo no botão que comando os espelhos elétricos

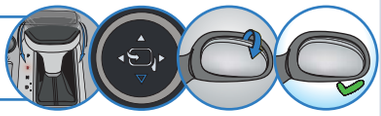

PASSO 3 Desengate a marcha ré. Após aproximadamente 3 segundos o espelho irá retornar para a posição de dirigir.

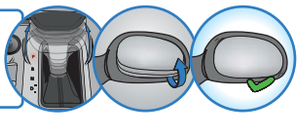

ATENÇÃO Caso deseje que o espelho retorne imediatamente para a posição de dirigir, dê um simples toque no botão de comando em qualquer direção.

ALTERAÇÃO DO MODO DE ACIONAMENTO

O produto **FTD GM-OT 1.0** é fabricado com o **MODO DE ACIONAMENTO AUTOMÁTICO**, onde será possível alterar para **SEMI-AUTOMÁTICO** e vice-versa a qualquer momento conforme a necessidade. Para alterar o **MODO DE ACIONAMENTO**, siga os passos abaixo.

PASSO 1 Ligue a ignição e deixe-a ligada.

PASSO 2 Posicione o botão seletor para o espelho direito.

PASSO 3 Pressione o botão para baixo e quando o espelho direito começar a inclinar, engate a marcha ré rapidamente. Neste momento o espelho irá parar de inclinar mesmo com o botão pressionado para baixo. Pronto! MODO DE ACIONAMENTO foi alterado.

⚠ Para retornar para a opção de fábrica, repita o processo.

Produto beneficiado pela Legislação de Informática.

rev 1.0